MDR
Dichtung für Mörtelkupplung

Eigenschaften

Werkstoff	Perbunan 55° Shore A

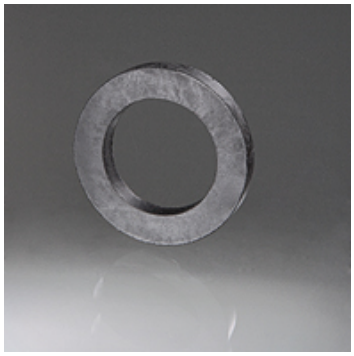

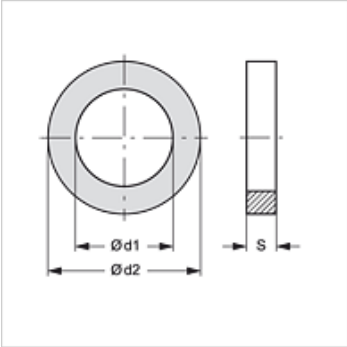

Artikel

Bezeichnung	Typgröße	Ø d1 (mm)	Ø d2 (mm)	S (mm)
MDR 25	25	24,5	36,0	6,0
MDR -X25	X25	28,5	43,5	6,0
MDR 35	35	36,5	53,5	6,0
MDR 42	42	41,0	55,0	6,5
MDR 50	50	51,0	67,0	6,0
MDR 65	65	61,0	76,0	6,3

ist Ersatzteil zu folgenden Produkten

MM AG	Mörtelkupplung, Mutterteil AGR
MM IG	Mörtelkupplung, Mutterteil IGR
MM TUELLE	Mörtelkupplung, Mutterteil mit Schlauchtülle
MM V	Mörtelkupplung, Reduzierung Mutterteil-Vaterteil

Trotz sorgfältigster Prüfung können wir Fehler nicht ausschließen und übernehmen keine Gewähr für die enthaltenen Angaben.