PA 700 HJ

Pressarmatur, AGJ

Eigenschaften

Einsatzbereich	Pressarmatur für HD 400 Schläuche
Anschluss 1	UN/UNF-Außengewinde
Dichtform 1	74° Außenkonus
Kürzel	AGJ
Norm	ISO 8434-2
Einbindung	mit Ausreißsicherung (Interlock)
Lieferumfang	Pressnippel + Pressfassung
Werkstoff	Stahl
Oberfläche	galvanisch beschichtet

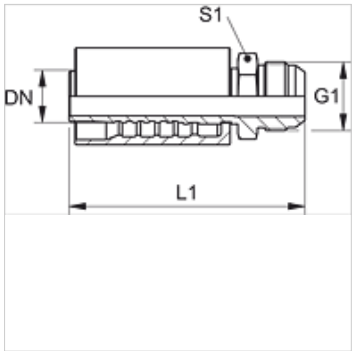

Artikel

Bezeichnung	DN	Size	Zoll	G1	L1 (mm)	S1
PA 713 HJ	12	8	1/2"	3/4" -16 UNF	77,2	22
PA 713 HJ 16	12	8	1/2"	7/8" -14 UNF	80,4	24
PA 716 HJ	16	10	5/8"	7/8" -14 UNF	92,0	24

Trotz sorgfältigster Prüfung können wir Fehler nicht ausschließen und übernehmen keine Gewähr für die enthaltenen Angaben.