TW-T MG

Tankwagen-Armatur, Messing

Eigenschaften

Einsatzbereich	Tankwagen
Anschluss 1	Schlauchanschluss
Anschluss 2	BSP-Außengewinde zylindrisch
Bauart	mit Sicherungsbund
Norm	DIN EN 14 420-5
Werkstoff	Messing



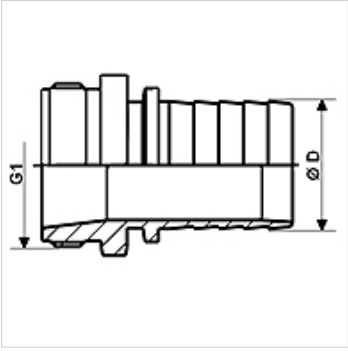

Artikel

Bezeichnung	DN*	Ø D (mm)	G1	max. Betriebsdruck (bar)
TW-T 12 13 MG	13	13,4	G 1/2" -14	16
TW-T 34 19 MG	19	19,4	G 3/4" -14	16
TW-T 10 25 MG	25	25,4	G 1" -11	16
TW-T 114 32 MG	31	32,4	G 1.1/4" -11	16
TW-T 112 38 MG	38	38,4	G 1.1/2" -11	16
TW-T 20 50 MG	50	50,4	G 2" -11	16
TW-T 212 63 MG	63	63,4	G 2.1/2" -11	16
TW-T 30 75 MG	75	75,4	G 3" -11	16
TW-T 40 100 MG	100	100,4	G 4" -11	16

DN = Nenndurchmesser, Nennweite

Zubehör

KS AL	Klemmschale, Aluminium
KS FIX AL	Klemmschale zum verstiften, Aluminium

ist Zubehör zu folgenden Produkten

TW	Tankwagenschlauch
TW OW	Tankwagenschlauch ohne Wendel

Trotz sorgfältigster Prüfung können wir Fehler nicht ausschließen und übernehmen keine Gewähr für die enthaltenen Angaben.