TW-TUEG VA

Tankwagen-Armatur, VA

Eigenschaften

Einsatzbereich	Tankwagen
Anschluss 1	Schlauchanschluss
Anschluss 2	BSP-Muttergewinde
Dichtform 2	flachdichtend
Bauart	mit Sicherungsbund
Norm	DIN EN 14 420-5
Lieferumfang	mit Flachdichtung aus PTFE
Werkstoff	Edelstahl



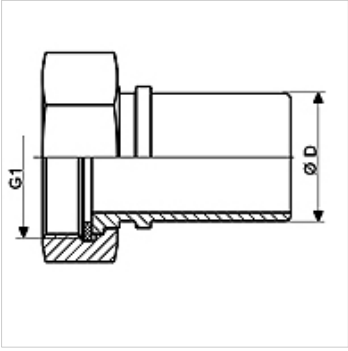

Artikel

Bezeichnung	DN*	Ø D (mm)	G1	max. Betriebsdruck (bar)
TW-TUEG 12 13 VA	13	13,4	G 1/2" -14	16
TW-TUEG 34 19 VA	19	19,4	G 3/4" -14	16
TW-TUEG 10 25 VA	25	25,4	G 1" -11	16
TW-TUEG 114 32 VA	32	32,4	G 1.1/4" -11	16
TW-TUEG 112 38 VA	38	38,4	G 1.1/2" -11	16
TW-TUEG 20 50 VA	50	50,4	G 2" -11	16
TW-TUEG 212 63 VA	63	63,4	G 2.1/2" -11	16
TW-TUEG 30 75 VA	75	75,4	G 3" -11	16
TW-TUEG 40 100 VA	100	100,4	G 4" -11	16

DN = Nenndurchmesser, Nennweite

Produktvarianten

TW-TUEG MG	Tankwagen-Armatur, Messing, Messing

Zubehör

KS AL	Klemmschale, Aluminium
KS FIX AL	Klemmschale zum verstiften, Aluminium

ist Zubehör zu folgenden Produkten

TW	Tankwagenschlauch
TW OW	Tankwagenschlauch ohne Wendel

Trotz sorgfältigster Prüfung können wir Fehler nicht ausschließen und übernehmen keine Gewähr für die enthaltenen Angaben.