PA 700 SK6 75 PLUS

Pressarmatur, SK6 W75°

Eigenschaften

Einsatzbereich	Pressarmatur für HD 700 PLUS Schläuche
Anschluss 1	SAE-Flanschanschluss 6000 PSI
Dichtform 1	flachdichtend mit SF-O-Ring
Einbindung	mit Ausreißsicherung (Interlock)
Lieferumfang	Pressnippel + Pressfassung
Zusatzmerkmal	SAE Konus Armatur
Werkstoff	Stahl
Oberfläche	galvanisch beschichtet



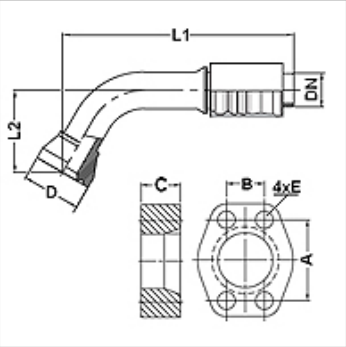

Artikel

Bezeichnung	DN	Size	Zoll	Flanschgröße	D (mm)	M metr.	L1 (mm)	L2 (mm)	A (mm)	B (mm)	C (mm)	E (mm)
PA 750 SK6 75 PLUS	51	32	2"	2"	83,5	M20x120	289,6	155,0	96,8	44,5	50,0	21

Zubehör

FS	Dichtung für SAE- und ISO-Flansche
SCHRAUBE M	Innensechskantschraube
SCHRAUBE M VZ	Innensechskantschraube

Trotz sorgfältigster Prüfung können wir Fehler nicht ausschließen und übernehmen keine Gewähr für die enthaltenen Angaben.