HK HM BMT

Gerollermotor BMT CN

Eigenschaften

Anschluss	Ölanschlüsse: A + B = G 3/4"; Leckö1 = G 1/4"
Ausführung	Economy Variante / kurze Welle generell Leckölleitung anschliessen Vierlochflansch Lochkreis 160 Welle Ø 40mm, Länge 60mm
Eingangs- u. Rücklaufdruck mit Leckölleitung max.	210 bar

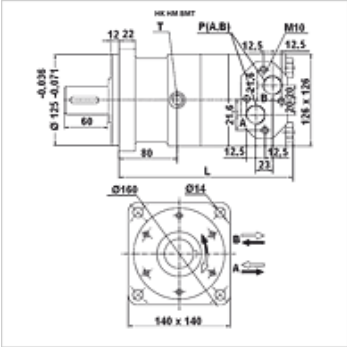

Hinweis

Der generelle Anschluss der Leckölleitung wird empfohlen!

Artikel

Bezeichnung	Durch-fluss max. (L/min)	Schluck-volumen (cc)	Dreh-zahl min. (rpm)	Dreh-zahl max. (rpm)	Drehmo-ment max. (N-m)	Druckge-fälle max. (bar)	p max. bei 0-100 U/min (bar)	p max. bei 100-300 U/min (bar)	p max. bei 300 U/min (bar)	L (mm)	Gewi-cht (kg)
HK HM BMT 160	100	158,8	10	625	450	200	75	40	20	210	20,3
HK HM BMT 200	125	200,8	10	625	560	200	75	40	20	215	20,8
HK HM BMT 250	125	252,2	10	500	710	200	75	40	20	220	21,4
HK HM BMT 315	125	317,5	10	280	900	200	75	40	20	227	22,4
HK HM BMT 400	125	401,6	10	305	1000	180	75	40	20	236	23,0
HK HM BMT 500	125	535,5	10	240	1120	160	75	40	-	255	24,0

max Druck auf Wellendichtung (ohne Leckölleitung) bzw. Druck in Leckölleitung – Werte für Drehmoment und Druckgefälle gelten für Dauerbetrieb – pmax. = max. Druck

Zubehör

HK V0 590	Schockventil

Ersatzteile

HK HM BM DS	Dichtsatz für Hydraulik-Planetenmotor CN

Trotz sorgfältigster Prüfung können wir Fehler nicht ausschließen und übernehmen keine Gewähr für die enthaltenen Angaben.