FI BL FP
Tankbelüftungsfilter

Eigenschaften

Ausführung	Flanschbefestigung am Tank, mit Einfüllsieb Typ FI BL 080 F P10 003 abschliessbar
Temp. min.	-25 °C
Temp. max.	100 °C
Werkstoff	Stahl verchromt, Dichtung Kork
Filtermaterial	anorganisch



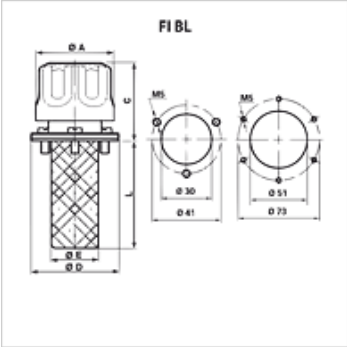

Artikel

Bezeichnung	Filterfeinheit (µm)	Luftmenge (L/min)	B (mm)	Befestigung	C (mm)	L (mm)	Lochkreis (mm)	Ø A (mm)	Ø D (mm)	Ø E (mm)	Tankbohrung	Gewicht (kg)
FI BL 046 F P03 002	3	150	110	3 x M5	46	64,0	41	46,00	52	28	30 mm	0,10
FI BL 046 F P10 002	10	200	110	3 x M5	46	64,0	41	46,00	52	28	30 mm	0,10
FI BL 080 F P03 080	3	450	141	6 x M5	61	80,0	73	80,00	83	50	51 mm	0,33
FI BL 080 F P03 150	3	450	211	6 x M5	61	150,0	73	80,00	83	50	51 mm	0,33
FI BL 080 F P10 003	10	550	141	6 x M5	61	80,0	73	80,00	83	50	51 mm	0,33
FI BL 080 F P10 080	10	550	141	6 x M5	61	80,0	73	80,00	83	50	51 mm	0,33
FI BL 080 F P10 150	10	550	211	6 x M5	61	150,0	73	80,00	83	50	51 mm	0,33

Zubehör

FI BL SS	Kit Schwappschutz für Tankbelüftungsfilter

Trotz sorgfältigster Prüfung können wir Fehler nicht ausschließen und übernehmen keine Gewähr für die enthaltenen Angaben.