PA 800 HS
Pressarmatur, CES

Eigenschaften

Einsatzbereich	Pressarmatur für HD 800 Schläuche
Anschluss 1	metrisches Außengewinde zylindrisch
Dichtform 1	24° Innenkonus
Norm	ISO 8434-1
Kürzel	CES
Einbindung	mit Ausreißsicherung (Interlock)
Lieferumfang	Pressnippel + Pressfassung
Werkstoff	Stahl
Oberfläche	galvanisch beschichtet



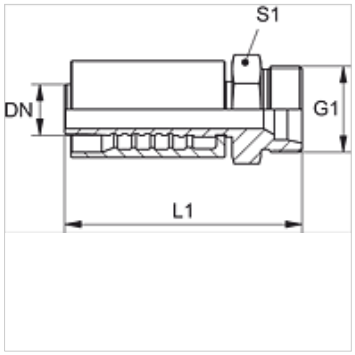

Hinweis

Für eine verbesserte Abdichtung wird die Armatur in size-20 [DN31] mit 2 O-Ringen 27,3mm x 2,4mm (Material:EPDM)verarbeitet. Damit wird eine Dichtheit mit Leckageklasse 0 der Schlauch-, Armaturenverbindung erreicht.

Artikel

Bezeichnung	DN*	Size	Zoll	G1	für Rohr-Außen-Ø (mm)	L1 (mm)	S1	Betriebsdruck (bar)
PA 816 HS	16	10	5/8"	M 30 x 2	20	86,4	32	500,0
PA 820 HS	19	12	3/4"	M 36 x 2	25	88,4	41	500,0
PA 825 HS	25	16	1"	M 42 x 2	30	110,0	46	500,0
PA 832 HS	31	20	1.1/4"	M 52 x 2	38	124,4	55	500,0

Trotz sorgfältigster Prüfung können wir Fehler nicht ausschließen und übernehmen keine Gewähr für die enthaltenen Angaben.