K-ELEKTRO-KABELAUFROLL POM

Elektro-Kabelaufroller (POM) zur einfachen Wand- oder Deckenmontage

Eigenschaften

Kabel	PVC 3 x 1,5 mm2
Stromstärke	max. 16 Ampère
Anschluss	SchuKo-Stecker
Leistungsaufnahme	max. 1000 Watt (aufgerollt), max. 3500 Watt (ausgerollt)



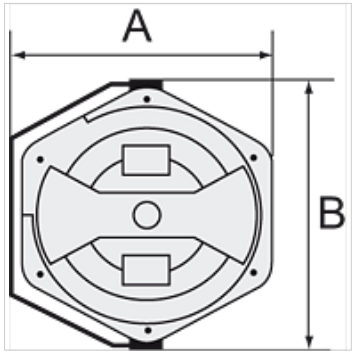

Hinweis

Weitere Angaben auf Anfrage.

Beschreibung

Schlagfestes, solides und geschlossenes Gehäuse aus POM. Inkl. thermischem Schutzschalter. Bei Überlastung unterbricht ein thermischer Überlastungsschutz automatisch die Stromzufuhr.

Artikel

Bezeichnung	A (mm)	B (mm)	Länge (m)	Spannung
K- 07 10 03 46	394,5	436,0	10	max. 230 V
K- 07 10 03 47	394,5	436,0	17	max. 230 V

Trotz sorgfältigster Prüfung können wir Fehler nicht ausschließen und übernehmen keine Gewähr für die enthaltenen Angaben.