K-BKR EINTEILIG VA

Kugelhähne - einteil.

HANSA-FLEX

Eigenschaften

Betriebsdruck	max. 55 bar (abhängig von Anschlussgröße und Temperatur)
Betriebstemperatur	max. 150 °C
Dichtung	PTFE
Handhebel	Edelstahl 1.4301

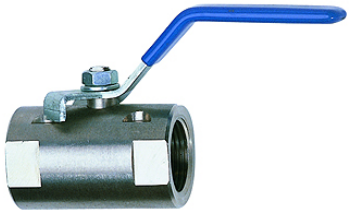

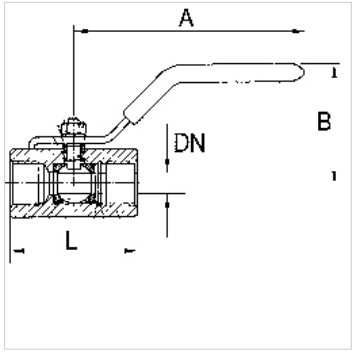

Hinweis

G-Gewinde nach DIN EN ISO 228-1, mit ISO-Anflanschplatte (nach ISO 5211)
Weitere Angaben auf Anfrage.

Beschreibung

Voller Durchgang bei G 1/4 - G 3/8, reduzierter Durchgang bei G 1/2 - G 2

Bestellhinweise

Zur Verwendung an Geräten, die beim Ausschalten aufgrund von Sicherheitsvorschriften oder aus schalttechnischen Gründen entlüftet werden müssen. Beim Absperren werden die Druckluftgeräte vom Netz getrennt, gleichzeitig erfolgt die Entlüftung.

Artikel

Bezeichnung	DN	Gewinde	A (mm)	B (mm)	L (mm)	Werkstoff
K- 07 30 14 94	5	G 1/4	60,0	30,0	39,8	Edelstahl 1.4401/1.4408
K- 07 30 14 95	7	G 3/8	80,0	33,0	44,8	Edelstahl 1.4401/1.4408
K- 07 30 14 96	9	G 1/2	110,0	57,0	56,5	Edelstahl 1.4401/1.4408
K- 07 30 14 97	13	G 3/4	110,0	61,0	60,0	Edelstahl 1.4401/1.4408
K- 07 30 14 98	15	G 1	124,0	70,0	70,0	Edelstahl 1.4401/1.4408
K- 07 30 14 99	20	G 1 1/4	152,0	75,0	77,6	Edelstahl 1.4401/1.4408
K- 07 30 15 00	25	G 1 1/2	150,0	80,0	87,0	Edelstahl 1.4401/1.4408
K- 07 30 15 01	32	G 2	155,0	85,0	102,0	Edelstahl 1.4401/1.4408

Trotz sorgfältigster Prüfung können wir Fehler nicht ausschließen und übernehmen keine Gewähr für die enthaltenen Angaben.