K-3 BKR L EINFACHWIRKEND

Edelstahlkugelhähne, 3-Wege, mit Stellantrieb einfachwirkend, L-Bohrung

HANSA FLEX

Eigenschaften

Bauart	pneumatischer Schwenkantrieb in doppelt- oder einfachwirkender Ausführung und integriertem Stellungsanzeiger
Bohrung	L-Form
Betriebsdruck	max. 63 bar (abhängig von Temperatur und Nennweite)
Betriebstemperatur	-20 °C bis +70 °C
Drehwinkel	90 °
Genormte Schnittstellen	Verbindungsstelle Antrieb/Armatur: vier bzw. acht Innengewinde im Antriebsgehäuse nach EN ISO 5211, Verbindungsstelle Antrieb/S
Steuerdruck	5,5 bar
Ventiladapter	nach NAMUR
Antrieb	Aluminium eloxiert
Antriebsdichtung	NBR
Kugelhahn	Edelstahl 1.4401, mit ISO-Flanschplatte
Kugelhahndichtung	PTFE/FKM



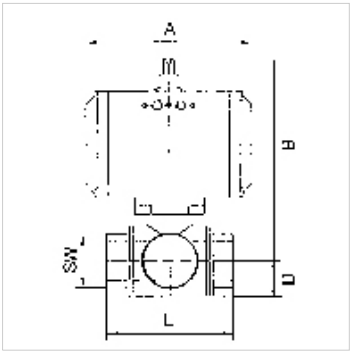

Hinweis

G-Gewinde nach DIN EN ISO 228-1, mit ISO-Anflanschplatte (nach ISO 5211)
Weitere Angaben auf Anfrage.

Beschreibung

3-Wege-Hahn, reduzierter Durchgang

Zusätzliche Informationen

Weitere T-Stellungen auf Anfrage

Artikel

Bezeichnung	DN	Gewinde	Stellung	A (mm)	B (mm)	D (mm)	L (mm)	SW (mm)
K- 07 30 03 11	15	Rp 1/2	L 1	133,0	139,0	20,0	73,0	27
K- 07 30 03 12	20	Rp 3/4	L 1	137,0	159,0	23,0	80,0	32
K- 07 30 03 13	25	Rp 1	L 1	161,0	174,5	28,5	90,0	41
K- 07 30 03 14	32	Rp 1 1/4	L 1	161,0	179,5	36,5	90,0	50
K- 07 30 03 15	40	Rp 1 1/2	L 1	180,0	185,0	37,0	105,0	55
K- 07 30 03 16	50	Rp 2	L 1	209,0	213,5	47,5	115,0	71

Trotz sorgfältigster Prüfung können wir Fehler nicht ausschließen und übernehmen keine Gewähr für die enthaltenen Angaben.