K-FI SPEZI PC-BEHAELTER H STANDAD

Spezialfilter mit Polycarbonatbehälter, mit halbautomatischem Ablassventil bis G 1/2 und manuellem Ablassventil ab G 3/4

Eigenschaften

Eingangsdruck	max. 16 bar (Polycarbonatbehälter / Schutzkorb), max. 25 bar (Metallbehälter)
Medientemperatur	max. 50 °C
Umgebungstemperatur	max. 50 °C
Wirkungsgrad	99.999 %
Porenweite im Filterelement	0,01 µm
Gehäuse	Zink-Druckguss, silber lackiert
Durchflusswertmessung	bei P2 = 6 bar und Druckabfall Δp = 1 bar



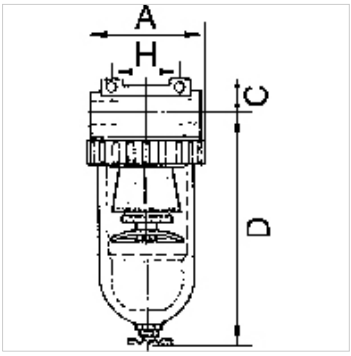

Hinweis

Weitere Angaben auf Anfrage.

Beschreibung

Für alle Einsatzfälle, bei welchen die Anforderungen an die Druckluft besonders hoch sind. Die Abscheidungsleistung garantiert die Filtration feinster Öldunst- und mikrofeiner Schwebeteilchen. Zur Schonung der Feinstfiltereinsätze sollte unbedingt ein Standardfilter vorgeschaltet werden, um gröbere Verunreinigungen abzufangen.

Artikel

Bezeichnung	Gewinde	Durchfluss (L/min)	A (mm)	C (mm)	D (mm)	H (mm)	DN
K- 07 25 10 76	G 3/8	380	48,0	14,0	131,6	38,0	6
K- 07 25 10 83	G 3/4	7000	133,0	36,0	206,0	134,0	20
K- 07 25 10 86	G 1	7000	133,0	36,0	206,0	120,0	25

Ersatzteile

K-HALTERBAUSATZ STANDARD	Halterbausatz »standard«
K-FILTERELEMENT STANDARD	Filterelement »standard«
K-SCHUTZKORB G	Schutzkorb G
K-XV AGM MS NI	Doppelgewindenippel, Außengewinde zylindrisch - Messing vernickelt
K-LOESBARE DOPPELNIPPEL MS	Doppelnippel

Trotz sorgfältigster Prüfung können wir Fehler nicht ausschließen und übernehmen keine Gewähr für die enthaltenen Angaben.