K-HS RD

Hohlschraubenrückschlagventile, pneumatisch entsperrbar,
Anschluss 2 mit Innengewinde

Eigenschaften

Arbeitsdruck	0,3 - 10 bar
Steuerdruck	0,5 - 2,5 bar, abhängig vom Arbeitsdruck
Medientemperatur	max. 60 °C
Einbaulage	beliebig. Ringstück muss vor dem Festschrauben positioniert werden
Werkstoff	Messing vernickelt
Dichtmaterial	Perbunan



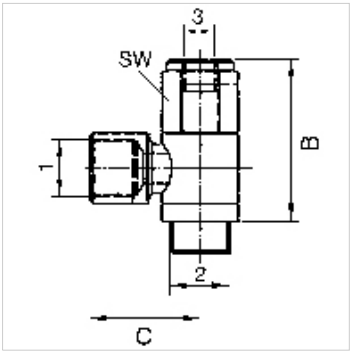

Hinweis

Weitere Angaben auf Anfrage.

Beschreibung

Zum Anhalten und Positionieren der Zylinderbewegung: Liegt ein Steuersignal am Anschluss 3 (siehe Zeichnung), kann die Druckluftvom und zum Zylinder fließen. Liegt kein Steuersignal mehr an, so sperrt das Rückschlagventil die Zylinder-Abluft. Der Zylinder wird angehalten. Die entsperrbaren Rückschlagventile werden anstelle der normalen Schlauchanschlüsse direkt an den Zylinder geschraubt.

Artikel

Bezeichnung	Anschluss 1	Anschluss 2	Anschluss 3	B (mm)	C (mm)
K- 07 15 07 04	G 1/8	G 1/8	M 5	38,0	21,5
K- 07 15 07 03	G 1/4	G 1/4	G 1/8	43,0	25,4
K- 07 15 07 05	G 3/8	G 3/8	G 1/8	46,0	31,6
K- 07 15 07 02	G 1/2	G 1/2	G 1/8	52,0	32,0

Trotz sorgfältigster Prüfung können wir Fehler nicht ausschließen und übernehmen keine Gewähr für die enthaltenen Angaben.