K-S-BKR O ENTL ABSCHL

Sicherheitskugelhähne abschließbar, ohne Entlüftung

Eigenschaften

Gewinde Beschreibung	Rp-Gewinde nach EN 10226
Temperatur	-40 °C bis max. +170 °C; Achtung: Das Frieren des Mediums in der Anlage kann den Kugelhahn schwer beschädigen
Gehäuse	Messing vernickelt
Handhebel	Stahl - PVC überzogen
Kugelabdichtung	PTFE
Spindelabdichtung	PTFE



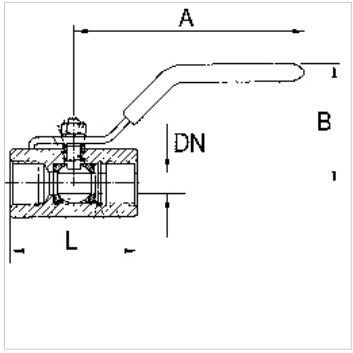

Hinweis

G-Gewinde nach DIN EN ISO 228-1, mit ISO-Anflanschplatte (nach ISO 5211)
Weitere Angaben auf Anfrage.

Beschreibung

2/2-Wege-Sicherheitskugelhahn aus Messing vernickelt. Speziell konzipiert für Druckluftanwendungen. Der Kugelhahn ist manuell abschließbar. Voller Durchgang, schwere Ausführung.

Zusätzliche Informationen

Vorhängeschloss nicht im Preis inbegriffen. Bitte separat bestellen.

Artikel

Bezeichnung	DN	Gewinde	PN (bar)	A (mm)	B (mm)	L (mm)
K- 07 30 21 29	8	Rp 1/4	65	82,0	39,5	51,0
K- 07 30 21 30	10	Rp 3/8	65	82,0	39,5	51,0
K- 07 30 21 31	15	Rp 1/2	65	100,0	43,0	61,0
K- 07 30 21 32	20	Rp 3/4	40	120,0	52,5	74,5
K- 07 30 21 33	25	Rp 1	40	120,0	57,0	90,5
K- 07 30 21 34	32	Rp 1 1/4	30	158,0	78,0	104,0
K- 07 30 21 35	40	Rp 1 1/2	30	158,0	85,0	117,0
K- 07 30 21 36	50	Rp 2	30	158,0	92,0	135,0

Zubehör

K-VORHAENGESCHLOSS	Vorhängeschloss

Trotz sorgfältigster Prüfung können wir Fehler nicht ausschließen und übernehmen keine Gewähr für die enthaltenen Angaben.