K-3/2 ANFAV230 VAC, 50 HZ HW G-MINI

Anfahrventil, Spannung 230 V AC, 50 Hz, mit Haltewinkel »HW« und Schalldämpfer

Eigenschaften

Eingangsdruck	2,5 - 9 bar
Medientemperatur	max. 70 °C
Umgebungstemperatur	max. 70 °C
Elektrischer Anschluss	Gerätestecker PG 9, Form B
Dichtmaterial	NBR
Gehäuse	Aluminium-Druckguss
Durchflusswertmessung	bei P1 = 8 bar, P2 = 6 bar und Druckabfall Δp = 1 bar
Weitere Angaben	Bedienungsanleitung auf Anfrage



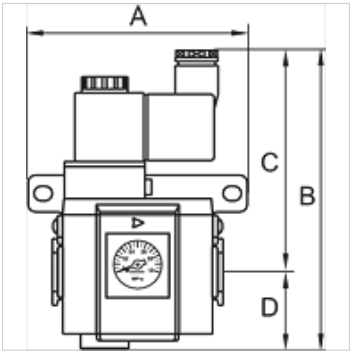

Artikel

Bezeichnung	Gewinde	Durchfluss (L/min)	A (mm)	B	C (mm)	D (mm)	Baugröße
K- 07 25 12 25	G 1/8	550	59,0	123,5 mm	93,5	30,0	200
K- 07 25 12 27	G 1/4	550	59,0	123,5 mm	93,5	30,0	200

Zubehör

K-VERBINDUNGELEMENTE	Verbindungselemente
K-WANDHALTER	Wandhalterung
K-HALTERBAUSATZ	Halterbausatz

Trotz sorgfältigster Prüfung können wir Fehler nicht ausschließen und übernehmen keine Gewähr für die enthaltenen Angaben.