K-ZFL ABSP-KLAPPEN DOPPEL

Zwischenflansch-Absperrklappen, Stellantrieb doppeltwirkend, min. Steuerdruck 5 bar

Eigenschaften

Bauart	pneumatischer Schwenkantrieb in doppelt- oder einfachwirkender Ausführung
Betriebsdruck	max. 16 bar
Betriebstemperatur	-15 °C bis +120 °C
Medien	Wasser/Dampf, Seewasser, Salzwasser, Ester, Keton, Alkali, Ätznatron, Natriumhydroxid. Nicht empfohlen für Kohlenwasserstoffe,
Steuerdruck	5,5 bar
Ventiladapter	serienmäßig vorhanden, Ansteuerung über 3/2- oder 5/2-Wegeventil
Drehwinkel	90 °
Antrieb	Aluminium eloxiert
Antriebsdichtung	NBR
Gehäuse	Grauguß GG25 epoxydharzbeschichtet, Farbe RAL 5015
Dichtung	EPDM
Welle	SS416
Wellendichtung	EPDM
Ansteuerung	Optional mittels 3/2- oder 5/2-Wegeventil oder Stellungsregler mit NAMUR-Anschluß



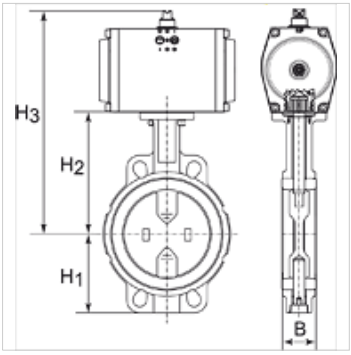

Hinweis

Weitere Angaben auf Anfrage.

Artikel

Bezeichnung	Scheibe	DN	B (mm)	H1 (mm)	H2 (mm)	H3 (mm)	L (mm)
K- 07 30 03 28	Edelstahl CF8M/1.4404	40	38,0	68,0	108,0	212,0	94,0
K- 07 30 03 29	Edelstahl CF8M/1.4404	50	47,0	71,0	143,0	247,0	100,0
K- 07 30 03 30	Edelstahl CF8M/1.4404	65	49,0	78,0	155,0	259,0	115,0
K- 07 30 03 31	Edelstahl CF8M/1.4404	80	47,0	89,0	162,0	280,0	127,0
K- 07 30 03 32	Edelstahl CF8M/1.4404	100	56,0	102,0	178,0	308,0	163,0
K- 07 30 03 33	Edelstahl CF8M/1.4404	125	59,0	123,0	191,0	321,0	190,0
K- 07 30 03 35	Edelstahl CF8M/1.4404	150	59,0	138,0	205,0	352,0	216,0

Trotz sorgfältigster Prüfung können wir Fehler nicht ausschließen und übernehmen keine Gewähr für die enthaltenen Angaben.