K-S-BKR M ENTL-BOHR ABSCHL

Sicherheitskugelhähne, abschließbar, mit Entlüftungsbohrung

Eigenschaften

Betriebstemperatur	-10 °C bis +100 °C (abhängig vom Betriebsdruck)
Entlüftungsbohrung	M 5 (>1": Entlüftungsbohrung G 1/4")
Gewinde Beschreibung	Rp-Gewinde nach EN 10226
Gehäuse	Messing vernickelt
Handhebel	Stahl - PVC überzogen
Kugel	Messing hartverchromt
Kugelabdichtung	PTFE
Spindelabdichtung	PTFE



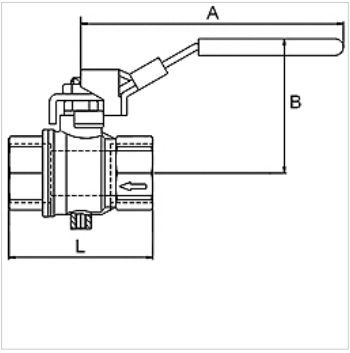

Hinweis

G-Gewinde nach DIN EN ISO 228-1, mit ISO-Anflanschplatte (nach ISO 5211)
Weitere Angaben auf Anfrage.

Beschreibung

2/2-Wege-Sicherheitskugelhahn, zweiteilig, Messing vernickelt. Speziell konzipiert für Druckluftanwendungen. Der Kugelhahn sperrt die Versorgungsleitung ab und entlüftet den Anwendungsbereich. Abschließbarer Handhebel in geschlossener Stellung.

Zusätzliche Informationen

Vorhängeschloss nicht im Preis inbegriffen. Bitte separat bestellen.

Artikel

Bezeichnung	DN	Gewinde	PN (bar)	A (mm)	B (mm)	L (mm)
K- 07 30 29 29	8	Rp 1/4	14	96,0	49,0	45,0
K- 07 30 29 30	10	Rp 3/8	14	96,0	49,0	45,0
K- 07 30 29 31	15	Rp 1/2	14	96,0	51,0	59,0
K- 07 30 29 32	20	Rp 3/4	14	117,0	60,0	64,0
K- 07 30 29 33	25	Rp 1	14	117,0	64,0	81,0
K- 07 30 29 34	32	Rp 1 1/4	14	157,0	80,0	93,0
K- 07 30 29 35	40	Rp 1 1/2	14	157,0	86,0	102,0
K- 07 30 29 36	50	Rp 2	14	157,0	93,0	121,0

Zubehör

K-VORHAENGESCHLOSS	Vorhängeschloss

Trotz sorgfältigster Prüfung können wir Fehler nicht ausschließen und übernehmen keine Gewähr für die enthaltenen Angaben.