K-WV 3/2 MECHA ROLLENHEBEL M3

3/2-Wegeventile, mechanisch betätigt, Rollenhebel, NC

HANSA FLEX

Eigenschaften

Betriebsdruck	0 - 10 bar
Temp. Bereich	-20 °C bis +70 °C
Durchflusswertmessung	bei P1 = 8 bar, P2 = 6 bar und Druckabfall Δp = 1 bar
Ventilkörper	Aluminiumlegierung



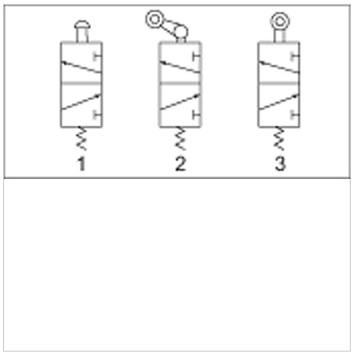

Hinweis

Weitere Angaben auf Anfrage.

Artikel

Bezeichnung	Anschluss	Entlüftungsanschluss	Durchfluss (L/min)	Schaltbild Nummer
K- 07 15 01 69	G 1/8	G 1/8	450	3
K- 07 15 01 70	G 1/4	G 1/4	550	3

Trotz sorgfältigster Prüfung können wir Fehler nicht ausschließen und übernehmen keine Gewähr für die enthaltenen Angaben.