K-BKR ELK 230 VAC MS

Messingkugelhähne mit Elektroantrieb 230 VAC, 50 Hz

Eigenschaften

Betriebsdruck	DN 15 - DN 32: max. 40 bar; DN 40 - DN 50: max. 25 bar
Betriebstemperatur	-20 °C bis +70 °C
Einschaltdauer	ED 30 %
Luftfeuchtigkeit	30 % bis 95 %
Schaltstellungen	manuelle Handnotbetätigung
Schutzklasse	IP 67
Stellzeit	13 sec. = 230 VAC, 50 Hz 15 sec. = 24 VDC
Umgebungstemperatur	-30 °C bis +70 °C
Aufbauflansch	ISO 5211
Gehäuse	Alu pulverbeschichtet
Kugelhahn	Messing vernickelt
Kugel, Schaltwelle	Messing hartverchromt
Kugelabdichtung	PTFE, glasfaserverstärkt
Schaltwellendichtung	FKM



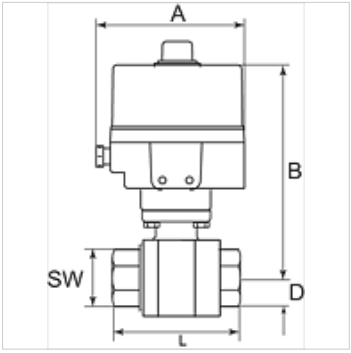

Hinweis

Weitere Angaben auf Anfrage.

Beschreibung

Spannungsbereich 230 VAC, 50 Hz bzw. 24 VDC. 2-Wege-Hahn, voller Durchgang, für neutrale Gase und Flüssigkeiten. Reversierbarer elektrischer Drehantrieb.

Artikel

Bezeichnung	DN	Gewinde	A (mm)	B (mm)	D (mm)	L (mm)	SW (mm)
K- 07 30 20 64	15	Rp 1/2	152,0	189,0	17,0	75,0	26
K- 07 30 20 65	20	Rp 3/4	152,0	192,0	20,0	80,0	32
K- 07 30 20 66	25	Rp 1	152,0	195,0	25,0	90,0	41
K- 07 30 20 67	32	Rp 1 1/4	152,0	206,0	30,0	110,0	50
K- 07 30 20 68	40	Rp 1 1/2	152,0	213,0	36,0	120,0	55
K- 07 30 20 69	50	Rp 2	152,0	224,0	45,0	140,0	70

Trotz sorgfältigster Prüfung können wir Fehler nicht ausschließen und übernehmen keine Gewähr für die enthaltenen Angaben.