K-KLEMMBUEGEL

Klemmbügel

Eigenschaften

Werkstoff	Eisen vernickelt

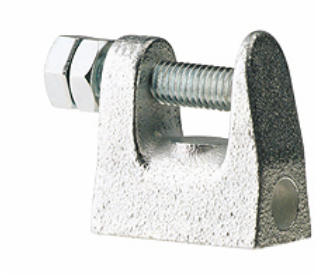

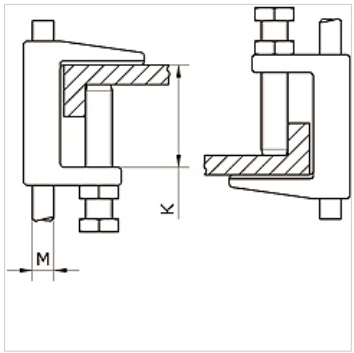

Artikel

Bezeichnung	K (mm)	Ø (mm)
K- 07 40 54 91	18	9,0

Trotz sorgfältigster Prüfung können wir Fehler nicht ausschließen und übernehmen keine Gewähr für die enthaltenen Angaben.