K-KLEMMBUEGEL IG

Klemmbügel mit Innengewinde

Eigenschaften

Werkstoff	Eisen vernickelt

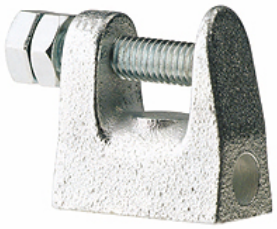

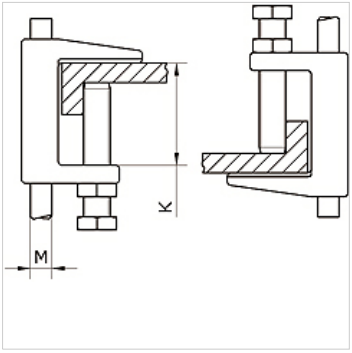

Artikel

Bezeichnung	Gewinde	K (mm)
K- 07 40 54 92	M 8	18

Trotz sorgfältigster Prüfung können wir Fehler nicht ausschließen und übernehmen keine Gewähr für die enthaltenen Angaben.