SKF STUETZRING HA

Stützring für SKF...HA

Eigenschaften

geeignet für	Schraubkupplungs-Festhälfte SKF...HA
Werkstoff	PTFE



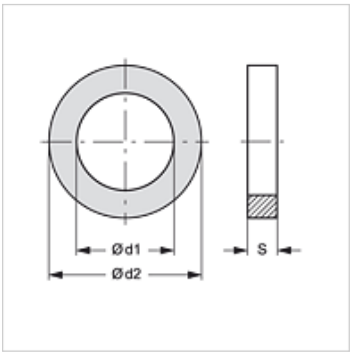

Artikel

Bezeichnung	DN*	Baugröße
SKF STUETZRING 10 HA	10	3/8"
SKF STUETZRING 13 HA	12	1/2"
SKF STUETZRING 20 HA	19	3/4"
SKF STUETZRING 25 HA	25	1"
SKF STUETZRING 32 HA	31	1.1/4"
SKF STUETZRING 40 HA	38	1.1/2"

DN = Nenndurchmesser, Nennweite

ist Ersatzteil zu folgenden Produkten

SKF IR HA	Schraubkupplung-Festhälfte

Zusatzelemente

SKF ORING HA	O-Ring für SKF...HA

Trotz sorgfältigster Prüfung können wir Fehler nicht ausschließen und übernehmen keine Gewähr für die enthaltenen Angaben.