# HK V0590

Schockventil für Hydraulik-Planetenmotor

*Shock valve for hydraulic motor*

## Abmessungen / *Dimensions*

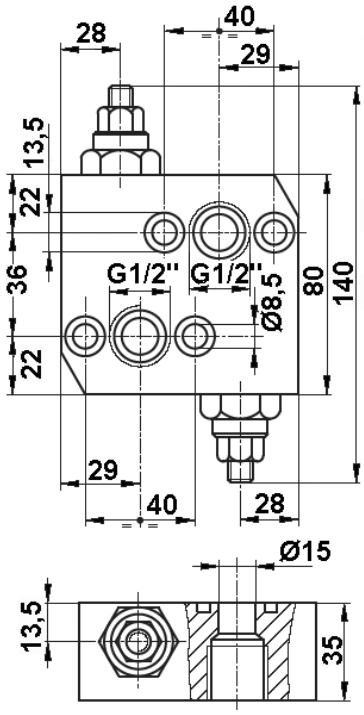


HK V0590 0500

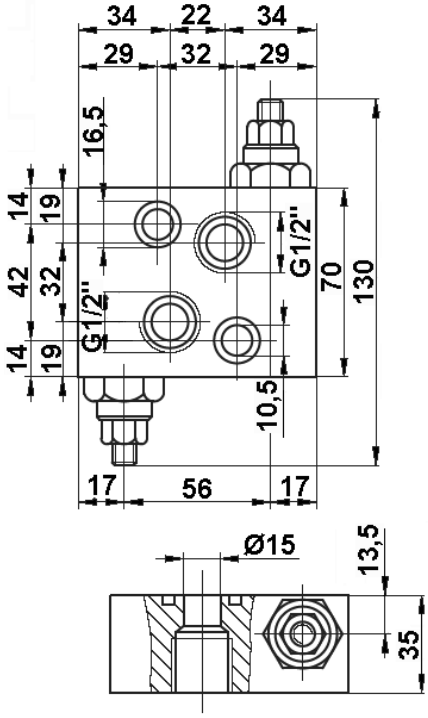


HK V0590 0490

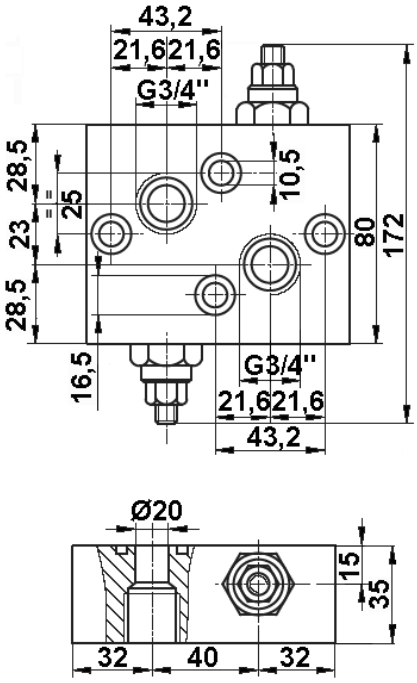


HK V0590 0505

*Trotz sorgfältigster Prüfung können wir Fehler nicht ausschließen und übernehmen keine Gewähr für die enthaltenen Angaben.*

*Despite careful checking, we cannot guarantee the accuracy of all information included on this site, and we accept no liability.*