# NEL
Racor, en L

## Características

| | |
|---|---|
| **Conexión 1** | Tubuladura no premontada |
| **Forma de obturación 1** | Conexión de anillo cortante |
| **Conexión 2 + 3** | Rosca exterior métrica, cilíndrica |
| **Forma de obturación 2 + 3** | Cono interior de 24° |
| **Construcción** | Racor, dirección ajustable |
| **Forma constructiva** | en L |
| **Norma** | DIN 2353<br>ISO 8434-1 |
| **Volumen de suministro** | Tubuladura sin tuerca de racor ni anillo cortante |
| **Material** | Acero |
| **Protección de la superficie** | con revestimiento galvanizado |



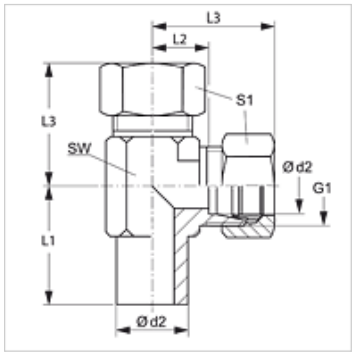


## Nota

Para obtener información acerca del montaje, la instalación, la carga de presión y las temperaturas de servicio admisibles, consulte la Información técnica de los racores de tubo.

## Artículo

| Denominación | Serie | Presión de servicio en bar | Ø d2 (mm) | G1 | L1 (mm) | L2 (mm) | L3 (mm) | SW (mm) | S1 |
|---|---|---|---|---|---|---|---|---|---|
| **NEL NW 04 HL** | L | PN 315 | 6 | M 12 x 1,5 | 26,0 | 12,0 | 27 | 12 | 14 |
| **NEL NW 06 HL** | L | PN 315 | 8 | M 14 x 1,5 | 27,5 | 14,0 | 29 | 12 | 17 |
| **NEL NW 08 HL** | L | PN 315 | 10 | M 16 x 1,5 | 29,0 | 15,0 | 30 | 14 | 19 |
| **NEL NW 10 HL** | L | PN 315 | 12 | M 18 x 1,5 | 29,5 | 17,0 | 32 | 17 | 22 |
| **NEL NW 13 HL** | L | PN 315 | 15 | M 22 x 1,5 | 32,5 | 21,0 | 36 | 19 | 27 |
| **NEL NW 16 HL** | L | PN 315 | 18 | M 26 x 1,5 | 35,5 | 23,5 | 40 | 24 | 32 |
| **NEL NW 20 HL** | L | PN 160 | 22 | M 30 x 2 | 38,5 | 27,5 | 44 | 27 | 36 |
| **NEL NW 25 HL** | L | PN 160 | 28 | M 36 x 2 | 41,5 | 30,5 | 47 | 36 | 41 |
| **NEL NW 32 HL** | L | PN 160 | 35 | M 45 x 2 | 51,0 | 34,5 | 56 | 41 | 50 |
| **NEL NW 40 HL** | L | PN 160 | 42 | M 52 x 2 | 56,0 | 40,0 | 63 | 50 | 60 |
| **NEL NW 03 HS** | S | PN 630 | 6 | M 14 x 1,5 | 29,0 | 16,0 | 31 | 12 | 17 |
| **NEL NW 04 HS** | S | PN 630 | 8 | M 16 x 1,5 | 27,5 | 17,0 | 32 | 14 | 19 |
| **NEL NW 06 HS** | S | PN 630 | 10 | M 18 x 1,5 | 30,0 | 17,5 | 34 | 17 | 22 |
| **NEL NW 08 HS** | S | PN 630 | 12 | M 20 x 1,5 | 31,0 | 21,5 | 38 | 17 | 24 |
| **NEL NW 10 HS** | S | PN 630 | 14 | M 22 x 1,5 | 35,0 | 22,0 | 40 | 19 | 27 |
| **NEL NW 13 HS** | S | PN 400 | 16 | M 24 x 1,5 | 36,5 | 24,5 | 43 | 24 | 30 |
| **NEL NW 16 HS** | S | PN 400 | 20 | M 30 x 2 | 44,5 | 26,5 | 48 | 27 | 36 |
| **NEL NW 20 HS** | S | PN 400 | 25 | M 36 x 2 | 50,0 | 30,0 | 54 | 36 | 46 |
| **NEL NW 25 HS** | S | PN 400 | 30 | M 42 x 2 | 55,0 | 35,5 | 62 | 41 | 50 |
| **NEL NW 32 HS** | S | PN 315 | 38 | M 52 x 2 | 63,0 | 41,0 | 72 | 50 | 60 |

Serie: LL = muy ligero  L = ligero  S = pesado  –  PN = presión nominal  PB = presión de servicio máx.  –  Ø d2 = diámetro exterior del tubo

## Variantes de producto

| | |
|---|---|
| **NEL VA** | Racor, en L, Acero fino |
| **XNEL** | Racor, en L, Acero |

## Elementos adicionales

| | |
|---|---|
| **VOM** | Tubuladura de premontaje |

*Hemos revisado cuidadosamente esta publicación, pero no obstante no podemos excluir los errores y no garantizamos los datos que constan aquí.*