DG HB IR

Racor giratorio, rodamiento de bolas

Características

Conexión 1	Roscas exteriores BSP cilíndricas
Forma de obturación 1	Cono interior 60° + forma E
Conexión 2	Rosca interior BSP cilíndricas
Forma de obturación 2	Forma A
Construcción	Racor giratorio
Suplemento construcción	Guiado con bolas
Forma constructiva	recto
Temperatura min.	-30 °C
Temperatura max.	95 °C
Medios	aceite
Material	Acero
Protección de la superficie	con revestimiento galvanizado

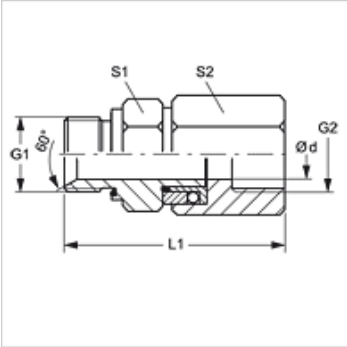

Nota

Por razones técnicas se necesita una presión de servicio mínima de 10 bar.

Artículo

Denominación	Presión de servicio en bar	Ø d (mm)	G1 + G2	L1 (mm)	S1	S2
DG HB 10 IR	PN 300	8	G 3/8" -19	89,5	24	24
DG HB 13 IR	PN 300	10	G 1/2" -14	89,5	27	32

Hemos revisado cuidadosamente esta publicación, pero no obstante no podemos excluir los errores y no garantizamos los datos que constan aquí.