# RIK
## Reductor intercambiable, corto

HANSA-FLEX

### Características

| | |
|---|---|
| **Conexión 1** | Roscas exteriores BSP cilíndricas |
| **Forma de obturación 1** | Forma B |
| **Conexión 2** | Rosca interior BSP cilíndricas |
| **Construcción** | Reductor intercambiable |
| **Forma constructiva** | corta |
| **Material** | Acero |
| **Protección de la superficie** | con revestimiento galvanizado |

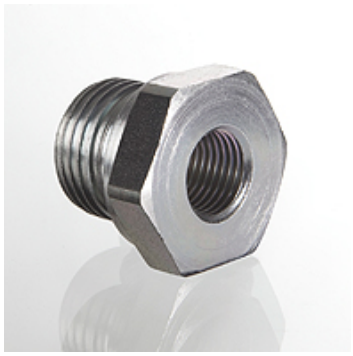

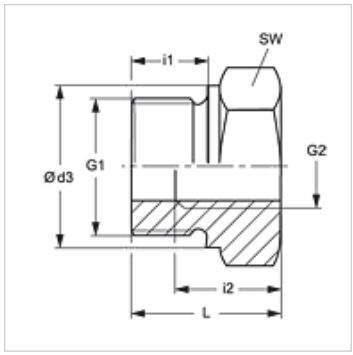


### Nota

Para obtener información acerca del montaje, la instalación, la carga de presión y las temperaturas de servicio admisibles, consulte la Información técnica de los racores de tubo.

### Artículo

| Denominación | Presión de servicio en bar | G1 | G2 | Ø d3 (mm) | i1 (mm) | i2 (mm) | L (mm) | SW (mm) |
|---|---|---|---|---|---|---|---|---|
| **RIK NW 10 03** | PN 400 | G 3/8" -19 | G 1/8" -28 | 22 | 12 | 9 | 22,5 | 22 |
| **RIK NW 13 03** | PN 400 | G 1/2" -14 | G 1/8" -28 | 26 | 14 | 9 | 24,0 | 27 |
| **RIK NW 13 06** | PN 315 | G 1/2" -14 | G 1/4" -19 | 26 | 14 | 13 | 24,0 | 27 |
| **RIK NW 20 06** | PN 315 | G 3/4" -14 | G 1/4" -19 | 32 | 16 | 13 | 26,0 | 32 |
| **RIK NW 20 10** | PN 315 | G 3/4" -14 | G 3/8" -19 | 32 | 16 | 14 | 26,0 | 32 |
| **RIK NW 25 06** | PN 315 | G 1" -11 | G 1/4" -19 | 39 | 18 | 14 | 29,0 | 41 |
| **RIK NW 25 10** | PN 315 | G 1" -11 | G 3/8" -19 | 39 | 18 | 14 | 29,0 | 41 |
| **RIK NW 25 13** | PN 315 | G 1" -11 | G 1/2" -14 | 39 | 18 | 16 | 29,0 | 41 |
| **RIK NW 32 13** | PN 160 | G 1.1/4" -11 | G 1/2" -14 | 49 | 20 | 16 | 32,0 | 50 |
| **RIK NW 32 20** | PN 160 | G 1.1/4" -11 | G 3/4" -14 | 49 | 20 | 18 | 32,0 | 50 |
| **RIK NW 40 13** | PN 160 | G 1.1/2" -11 | G 1/2" -14 | 55 | 22 | 16 | 36,0 | 55 |
| **RIK NW 40 20** | PN 160 | G 1.1/2" -11 | G 3/4" -14 | 55 | 22 | 18 | 36,0 | 55 |
| **RIK NW 40 25** | PN 160 | G 1.1/2" -11 | G 1" -11 | 55 | 22 | 20 | 36,0 | 55 |

PN = presión nominal  PB = presión de servicio máx.

### Variantes de producto

| | |
|---|---|
| **RIK MG** | Reductor intercambiable, corto, Latón |
| **RIK VA** | Reductor intercambiable, corto, Acero fino |

*Hemos revisado cuidadosamente esta publicación, pero no obstante no podemos excluir los errores y no garantizamos los datos que constan aquí.*