# WB45 AOS

Tubuladura de unión, ángulo de 45°

## Características

| | |
|---|---|
| **Conexión 1** | Rosca de tuerca métrica |
| **Forma de obturación 1** | Cono exterior 24° con junta tórica |
| **Conexión 2** | Rosca de tuerca métrica |
| **Forma de obturación 2** | Cono exterior 24° con junta tórica |
| **Construcción** | Tubuladura de unión (codo de tubo corto) |
| **Forma constructiva** | Ángulo de 45° |
| **Material** | Acero |
| **Protección de la superficie** | con revestimiento galvanizado |

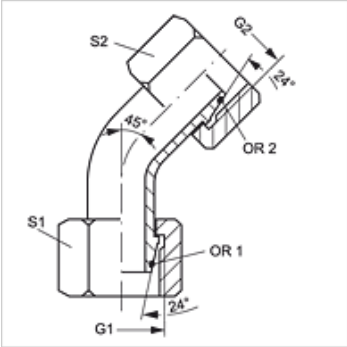


## Nota

Para obtener información acerca del montaje, la instalación, la carga de presión y las temperaturas de servicio admisibles, consulte la Información técnica de los racores de tubo.

## Artículo

| Denominación | Serie | Ø exterior tubo (mm) | Presión calculada (bar) | G1 + G2 | S1 | S2 | OR1 + OR2 |
|---|---|---|---|---|---|---|---|
| **WB45 NW 03 AOS** | S | 6 | 600 | M 14 x 1,5 | 17 | 17 | 4,0 x 1,5 |
| **WB45 NW 04 AOS** | S | 8 | 600 | M 16 x 1,5 | 19 | 19 | 6,0 x 1,5 |
| **WB45 NW 06 AOS** | S | 10 | 600 | M 18 x 1,5 | 22 | 22 | 7,5 x 1,5 |
| **WB45 NW 08 AOS** | S | 12 | 600 | M 20 x 1,5 | 24 | 24 | 9,0 x 1,5 |
| **WB45 NW 10 AOS** | S | 14 | 600 | M 22 x 1,5 | 27 | 27 | 10,0 x 2,0 |
| **WB45 NW 13 AOS** | S | 16 | 400 | M 24 x 1,5 | 30 | 30 | 12,0 x 2,0 |
| **WB45 NW 16 AOS** | S | 20 | 400 | M 30 x 2 | 36 | 36 | 16,3 x 2,4 |
| **WB45 NW 20 AOS** | S | 25 | 400 | M 36 x 2 | 46 | 46 | 20,3 x 2,4 |
| **WB45 NW 25 AOS** | S | 30 | 400 | M 42 x 2 | 50 | 50 | 25,3 x 2,4 |
| **WB45 NW 32 AOS** | S | 38 | 315 | M 52 x 2 | 60 | 60 | 33,2 x 2,4 |

Serie: LL = muy ligero  L = ligero  S = pesado – SW, S1, S2 = ancho de llave

*Hemos revisado cuidadosamente esta publicación, pero no obstante no podemos excluir los errores y no garantizamos los datos que constan aquí.*