# HVM ED HJ

Válvula de retención, unión de rosca macho

## Características

| | |
|---|---|
| **Conexión 1** | Rosca exterior métrica, cilíndrica |
| **Forma de obturación 1** | Forma E |
| **Conexión 2** | Rosca exterior UN/UNF |
| **Forma de obturación 2** | Cono exterior 74° |
| **Construcción** | Válvula de retención, unión de rosca macho |
| **Forma constructiva** | recto |
| **Material** | Acero |
| **Protección de la superficie** | con revestimiento galvanizado |



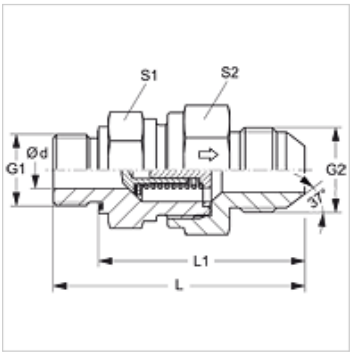


## Descripción

Dirección de flujo desde el pivote roscado macho

## Indicaciones para pedidos

También disponible con presión de reacción 0,2; 0,5; 2; 3; 5; 6 bar.

## Artículo

| Denominación | Presión de reacción | Presión de servicio en bar | Ø d (mm) | G1 | G2 | L (mm) | L1 (mm) | S1 | S2 |
|---|---|---|---|---|---|---|---|---|---|
| **HVM 10 ED 04 HJ** | aprox. 1 bar | PN 350 | 3,5 | M 10 x 1 | 7/16" -20 UNF | 48,0 | 40,0 | 19 | 19 |
| **HVM 14 ED 06 HJ** | aprox. 1 bar | PN 350 | 7,5 | M 14 x 1,5 | 9/16" -18 UNF | 62,0 | 50,0 | 24 | 27 |
| **HVM 16 ED 08 HJ** | aprox. 1 bar | PN 315 | 9,5 | M 16 x 1,5 | 3/4" -16 UNF | 67,0 | 55,0 | 27 | 32 |
| **HVM 18 ED 10 HJ** | aprox. 1 bar | PN 315 | 11,5 | M 18 x 1,5 | 7/8" -14 UNF | 73,5 | 61,5 | 32 | 36 |
| **HVM 27 ED 12 HJ** | aprox. 1 bar | PN 160 | 15,0 | M 27 x 2 | 1.1/16" -12 UN | 84,5 | 68,5 | 41 | 46 |
| **HVM 33 ED 16 HJ** | aprox. 1 bar | PN 250 | 19,0 | M 33 x 2 | 1.5/16" -12 UN | 89,5 | 71,5 | 46 | 50 |
| **HVM 42 ED 20 HJ** | aprox. 1 bar | PN 210 | 24,0 | M 42 x 2 | 1.5/8" -12 UN | 102,0 | 82,0 | 60 | 60 |
| **HVM 48 ED 24 HJ** | aprox. 1 bar | PN 140 | 29,0 | M 48 x 2 | 1.7/8" -12 UN | 113,0 | 91,0 | 65 | 70 |

PN = presión nominal  PB = presión de servicio máx.

## Piezas de repuesto

| | |
|---|---|
| **WD** | Junta blanda para racores ED |

*Hemos revisado cuidadosamente esta publicación, pero no obstante no podemos excluir los errores y no garantizamos los datos que constan aquí.*