# HZR ED VA

Válvula de retención, unión de rosca macho

## Características

| | |
|---|---|
| **Conexión 1** | Roscas exteriores BSP cilíndricas |
| **Forma de obturación 1** | Forma E |
| **Conexión 2** | Rosca exterior métrica, cilíndrica |
| **Forma de obturación 2** | Cono interior de 24° |
| **Construcción** | Válvula de retención, unión de rosca macho |
| **Forma constructiva** | recto |
| **Norma** | DIN 3865 |
| **Volumen de suministro** | Tubuladura con tuerca de racor y anillo cortante |
| **Material** | Acero fino |



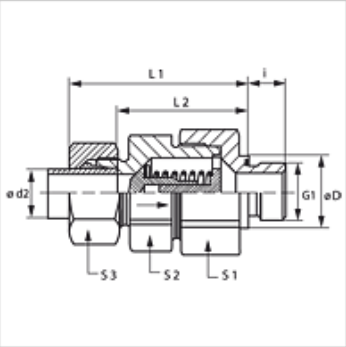


## Nota

Para obtener información acerca del montaje, la instalación, la carga de presión y las temperaturas de servicio admisibles, consulte la Información técnica de los racores de tubo.

## Descripción

Dirección de flujo hacia el pivote roscado macho

## Indicaciones para pedidos

Juntas en NBR
FPM (Viton) a petición de
También disponible con presión de reacción 0,2; 0,5; 2; 3 bar.

## Artículo

| Denominación | Presión de reacción | Serie | Presión de servicio en bar | Ø d2 (mm) | G1 | Ø D (mm) | i (mm) | L1 (mm) | L2 (mm) | S1 | S2 | S3 |
|---|---|---|---|---|---|---|---|---|---|---|---|---|
| **HZR NW 04 HL ED VA** | aprox. 1 bar | L | PN 250 | 6 | G 1/8" -28 | 14 | 8 | 41,0 | 26,5 | 17 | 17 | 14 |
| **HZR NW 06 HL ED VA** | aprox. 1 bar | L | PN 250 | 8 | G 1/4" -19 | 19 | 12 | 43,0 | 28,5 | 19 | 19 | 17 |
| **HZR NW 08 HL ED VA** | aprox. 1 bar | L | PN 250 | 10 | G 1/4" -19 | 19 | 12 | 53,0 | 38,5 | 24 | 22 | 19 |
| **HZR NW 10 HL ED VA** | aprox. 1 bar | L | PN 250 | 12 | G 3/8" -19 | 22 | 12 | 55,0 | 40,5 | 30 | 27 | 22 |
| **HZR NW 13 HL ED VA** | aprox. 1 bar | L | PN 250 | 15 | G 1/2" -14 | 27 | 14 | 57,5 | 42,5 | 32 | 27 | 27 |
| **HZR NW 16 HL ED VA** | aprox. 1 bar | L | PN 160 | 18 | G 1/2" -14 | 27 | 14 | 64,0 | 48,0 | 36 | 36 | 32 |
| **HZR NW 20 HL ED VA** | aprox. 1 bar | L | PN 160 | 22 | G 3/4" -14 | 32 | 16 | 72,0 | 56,0 | 46 | 41 | 36 |
| **HZR NW 25 HL ED VA** | aprox. 1 bar | L | PN 100 | 28 | G 1" -11 | 40 | 18 | 80,5 | 64,0 | 55 | 50 | 41 |
| **HZR NW 32 HL ED VA** | aprox. 1 bar | L | PN 100 | 35 | G 1.1/4" -11 | 50 | 20 | 91,5 | 70,0 | 60 | 60 | 50 |
| **HZR NW 40 HL ED VA** | aprox. 1 bar | L | PN 100 | 42 | G 1.1/2" -11 | 55 | 22 | 93,0 | 70,5 | 70 | 65 | 60 |
| **HZR NW 03 HS ED VA** | aprox. 1 bar | S | PN 400 | 6 | G 1/4" -19 | 19 | 12 | 46,0 | 31,5 | 19 | 19 | 17 |
| **HZR NW 04 HS ED VA** | aprox. 1 bar | S | PN 400 | 8 | G 1/4" -19 | 19 | 12 | 46,0 | 31,5 | 19 | 19 | 17 |
| **HZR NW 06 HS ED VA** | aprox. 1 bar | S | PN 400 | 10 | G 3/8" -19 | 22 | 12 | 54,0 | 38,0 | 24 | 22 | 22 |
| **HZR NW 08 HS ED VA** | aprox. 1 bar | S | PN 400 | 12 | G 3/8" -19 | 22 | 12 | 57,0 | 41,0 | 27 | 24 | 24 |
| **HZR NW 10 HS ED VA** | aprox. 1 bar | S | PN 315 | 14 | G 1/2" -14 | 27 | 14 | 61,0 | 43,5 | 32 | 27 | 27 |
| **HZR NW 13 HS ED VA** | aprox. 1 bar | S | PN 315 | 16 | G 1/2" -14 | 27 | 14 | 64,0 | 46,0 | 36 | 32 | 30 |
| **HZR NW 16 HS ED VA** | aprox. 1 bar | S | PN 250 | 20 | G 3/4" -14 | 32 | 16 | 71,5 | 50,0 | 46 | 41 | 36 |
| **HZR NW 20 HS ED VA** | aprox. 1 bar | S | PN 250 | 25 | G 1" -11 | 40 | 18 | 78,5 | 54,5 | 50 | 46 | 46 |
| **HZR NW 25 HS ED VA** | aprox. 1 bar | S | PN 250 | 30 | G 1.1/4" -11 | 50 | 20 | 90,5 | 64,0 | 60 | 60 | 50 |
| **HZR NW 32 HS ED VA** | aprox. 1 bar | S | PN 250 | 38 | G 1.1/2" -11 | 55 | 22 | 102,0 | 71,5 | 70 | 65 | 60 |

Serie: LL = muy ligero  L = ligero  S = pesado  –  PN = presión nominal  PB = presión de servicio máx.  –  Ø d2 = diámetro exterior del tubo

## Variantes de producto

| | |
|---|---|
| **HZR ED** | Válvula de retención, unión de rosca macho, Acero |
| **XHZR ED VA** | Válvula de retención, unión de rosca macho, Acero fino |

## Piezas de repuesto

| | |
|---|---|
| **WD V** | Junta blanda para racores ED |

*Hemos revisado cuidadosamente esta publicación, pero no obstante no podemos excluir los errores y no garantizamos los datos que constan aquí.*