# GE HN AB
Tubuladura macho

## Características

| | |
|---|---|
| **Conexión 1** | Roscas exteriores NPT |
| **Forma de obturación 1** | obturación de rosca |
| **Conexión 2** | Roscas de tuerca BSP |
| **Forma de obturación 2** | Cono interior de 60° |
| **Construcción** | Tubuladura macho |
| **Forma constructiva** | recto |
| **Material** | Acero |
| **Protección de la superficie** | con revestimiento galvanizado |



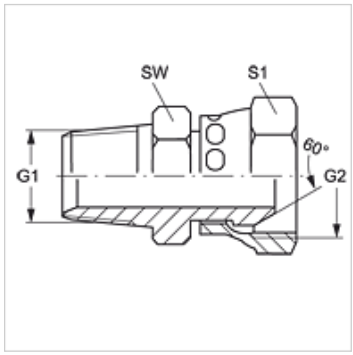


## Artículo

| Denominación | G1 | G2 | SW (mm) | S1 |
|---|---|---|---|---|
| **GE HN 04 AB** | 1/4" -18 NPT | G 1/4" -19 | 16 | 19 |
| **GE HN 04 AB 06** | 1/4" -18 NPT | G 3/8" -19 | 18 | 22 |
| **GE HN 06 AB 04** | 3/8" -18 NPT | G 1/4" -19 | 21 | 19 |
| **GE HN 06 AB** | 3/8" -18 NPT | G 3/8" -19 | 22 | 22 |
| **GE HN 06 AB 08** | 3/8" -18 NPT | G 1/2" -14 | 25 | 22 |
| **GE HN 08 AB 06** | 1/2" -14 NPT | G 3/8" -19 | 22 | 22 |
| **GE HN 08 AB** | 1/2" -14 NPT | G 1/2" -14 | 25 | 27 |
| **GE HN 08 AB 10** | 1/2" -14 NPT | G 5/8" -14 | 27 | 30 |
| **GE HN 12 AB 08** | 3/4" -14 NPT | G 1/2" -14 | 33 | 27 |
| **GE HN 12 AB** | 3/4" -14 NPT | G 3/4" -14 | 33 | 32 |
| **GE HN 16 AB** | 1" -11,5 NPT | G 1" -11 | 38 | 41 |
| **GE HN 16 AB 12** | 1" -11,5 NPT | G 3/4" -14 | 35 | 32 |

SW, S1, S2 = ancho de llave

## Variantes de producto

| | |
|---|---|
| **GE HN AB VA** | Tubuladura macho, Acero fino |

*Hemos revisado cuidadosamente esta publicación, pero no obstante no podemos excluir los errores y no garantizamos los datos que constan aquí.*