SKM ORING
Junta tórica para SKM

HANSA-FLEX

Características

apto para	Manguito de acoplamiento insertable
Material	NBR



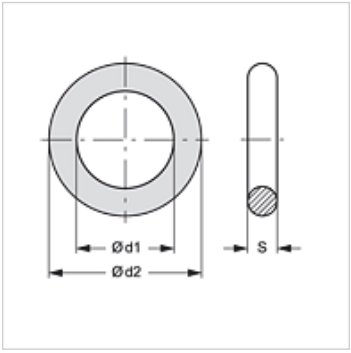

Artículo

Denominación	Ø d1 (mm)	Ø d2 (mm)	S (mm)
SKM ORING 1	12,00	16,50	2,25
SKM ORING 2	17,00	22,00	2,50
SKM ORING 3	20,22	27,28	3,53
SKM ORING 3 99	20,29	25,53	2,62
SKM ORING 4	29,60	34,40	2,40
SKM ORING 5	35,00	40,00	2,50

es pieza de repuesto para los siguientes productos

SKMS HL / SKMS HS	Manguito de acoplamiento insertable (conexión de mamparo)
SKM IR	Manguito de acoplamiento insertable
SKM IM	Manguito de acoplamiento insertable
SKM HL / SKM HS	Manguito de acoplamiento insertable
SKM HL 3 U	Manguito de acoplamiento insertable
SKM IM U	Manguito de acoplamiento insertable
SKMS HL 3 U	Manguito de acoplamiento insertable (conexión de mamparo)
SKM IJ JD	Manguito de acoplamiento insertable

Hemos revisado cuidadosamente esta publicación, pero no obstante no podemos excluir los errores y no garantizamos los datos que constan aquí.