PA 500 AOL VA

Fijación a presión, DKOL

Características

Campo de aplicación	Fijación a presión para tubos flexibles HD 500
Conexión 1	Rosca de tuerca métrica
Forma de obturación 1	Cono exterior 24° con junta tórica
Abreviatura	DKOL
Norma	ISO 8434-1
Integración	con fijación contra el desgarre (Interlock)
Volumen de suministro	Racor a presión + engaste a presión
Material	Acero fino



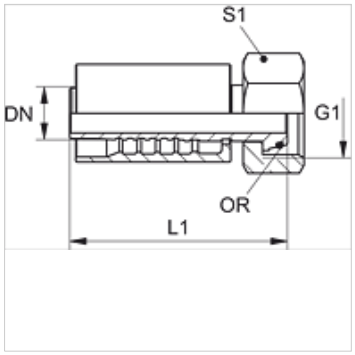

Indicaciones para pedidos

Juntas en NBR

FPM (Viton) a petición de

Artículo

Denominación	DN	Tamaño	Pulgadas	para Ø exterior tubo (mm)	S1	OR
PA 520 AOL VA	19	12	3/4"	22	36	20,0 x 2,0
PA 525 AOL VA	25	16	1"	28	41	26,0 x 2,0
PA 532 AOL VA	31	20	1.1/4"	35	50	32,0 x 2,5
PA 540 AOL VA	38	24	1.1/2"	42	60	38,0 x 2,5

Variantes de producto

PA 500 AOL A	Fijación a presión, DKOL, Acero

Hemos revisado cuidadosamente esta publicación, pero no obstante no podemos excluir los errores y no garantizamos los datos que constan aquí.