PA 500 SF6 90 VA

Fijación a presión, SFS Ang90°

Características

Campo de aplicación	Fijación a presión para tubos flexibles HD 500
Conexión 1	Conexión de brida SAE 6000 PSI
Forma de obturación 1	obturación plana con junta tórica SF
Abreviatura	SFS
Norma	SAE J518 ISO 6162-2
Integración	con fijación contra el desgarre (Interlock)
Volumen de suministro	Racor a presión + engaste a presión
Material	Acero fino



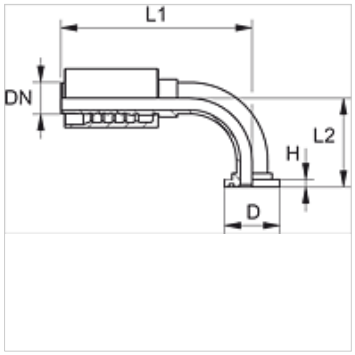

Indicaciones para pedidos

Juntas en NBR

FPM (Viton) a petición de

Artículo

Denominación	DN	Tamaño	Pulgadas	Tamaño de brida	D (mm)	H (mm)	L2 (mm)
PA 520 SF6 90 VA	19	12	3/4"	3/4"	41,3	8,8	71,0
PA 520 SF6 25 90 VA	19	12	3/4"	1"	47,6	9,5	72,0
PA 525 SF6 90 VA	25	16	1"	1"	47,6	9,5	77,0
PA 525 SF6 32 90 VA	25	16	1"	1.1/4"	54,0	10,3	90,0
PA 532 SF6 90 VA	31	20	1.1/4"	1.1/4"	54,0	10,3	93,5
PA 532 SF6 40 90 VA	31	20	1.1/4"	1.1/2"	63,5	12,6	96,0
PA 540 SF6 90 VA	38	24	1.1/2"	1.1/2"	63,5	12,6	107,0
PA 540 SF6 50 90 VA	38	24	1.1/2"	2"	79,4	12,6	121,5
PA 550 SF6 90 VA	51	32	2"	2"	79,4	12,6	142,0

Variantes de producto

PA 500 SF6 90 A	Fijación a presión, SFS Ang90°, Acero

Hemos revisado cuidadosamente esta publicación, pero no obstante no podemos excluir los errores y no garantizamos los datos que constan aquí.