# PA 500 AOB A

Fijación a presión, DKOR

## Características

| | |
|---|---|
| **Campo de aplicación** | Fijación a presión para tubos flexibles HD 500 |
| **Conexión 1** | Roscas de tuerca BSP |
| **Forma de obturación 1** | Cono exterior 60° con junta tórica |
| **Abreviatura** | DKOR |
| **Norma** | ISO 8434-6<br>BS 5200 |
| **Integración** | con fijación contra el desgarre (Interlock) |
| **Volumen de suministro** | Racor a presión + engaste a presión |
| **Material** | Acero |
| **Protección de la superficie** | con revestimiento galvanizado |



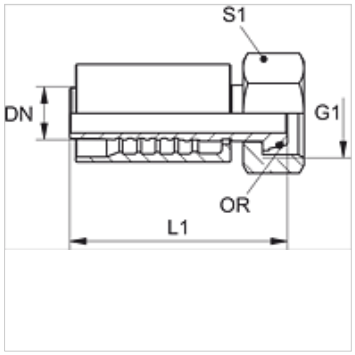


## Artículo

| Denominación | DN | Tamaño | Pulgadas | G1 | L1 (mm) | S1 | OR |
|---|---|---|---|---|---|---|---|
| **PA 720 AOB** | 19 | 12 | 3/4" | G 3/4" -14 | 88,0 | 32 | 17,1 x 1,6 |
| **PA 725 AOB** | 25 | 16 | 1" | G 1" -11 | 102,5 | 41 | 22,1 x 1,6 |
| **PA 532 AOB A** | 31 | 20 | 1.1/4" | G 1.1/4" -11 | 116,0 | 50 | 29,1 x 1,6 |
| **PA 540 AOB A** | 38 | 24 | 1.1/2" | G 1.1/2" -11 | 133,5 | 55 | 35,1 x 1,6 |
| **PA 550 AOB A** | 51 | 32 | 2" | G 2" -11 | 147,0 | 70 | 48,1 x 1,6 |

## Variantes de producto

| | |
|---|---|
| **PA 500 AOB VA** | Fijación a presión, DKOR, Acero fino |

*Hemos revisado cuidadosamente esta publicación, pero no obstante no podemos excluir los errores y no garantizamos los datos que constan aquí.*