# PA 500 AOL 90 VA

Fijación a presión, DKOL Ang90°

## Características

| | |
|---|---|
| **Campo de aplicación** | Fijación a presión para tubos flexibles HD 500 |
| **Conexión 1** | Rosca de tuerca métrica |
| **Forma de obturación 1** | Cono exterior 24° con junta tórica |
| **Abreviatura** | DKOL |
| **Norma** | ISO 8434-1 |
| **Integración** | con fijación contra el desgarre (Interlock) |
| **Volumen de suministro** | Racor a presión + engaste a presión |
| **Material** | Acero fino |



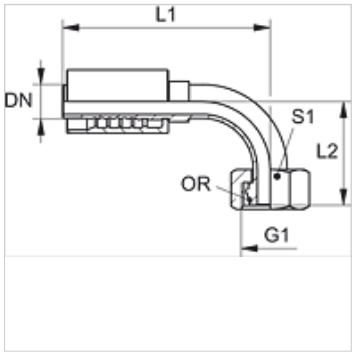


## Indicaciones para pedidos

Juntas en NBR

FPM (Viton) a petición de

## Artículo

| Denominación | DN | Tamaño | Pulgadas | G1 | para Ø exterior tubo (mm) | L2 (mm) | S1 | OR |
|---|---|---|---|---|---|---|---|---|
| **PA 520 AOL 90 VA** | 19 | 12 | 3/4" | M 30 x 2 | 22 | 58,0 | 36 | 20,0 x 2,0 |
| **PA 525 AOL 90 VA** | 25 | 16 | 1" | M 36 x 2 | 28 | 92,0 | 41 | 25,0 x 2,0 |
| **PA 532 AOL 90 VA** | 31 | 20 | 1.1/4" | M 45 x 2 | 35 | 98,0 | 50 | 30,0 x 2,5 |
| **PA 540 AOL 90 VA** | 38 | 24 | 1.1/2" | M 52 x 2 | 42 | 117,0 | 60 | 38,0 x 2,5 |

## Variantes de producto

| | |
|---|---|
| **PA 500 AOL 90 A** | Fijación a presión, DKOL Ang90°, Acero |

*Hemos revisado cuidadosamente esta publicación, pero no obstante no podemos excluir los errores y no garantizamos los datos que constan aquí.*