# PA 500 AOS 45 A

Fijación a presión, DKOS Ang45°

## Características

| | |
|---|---|
| **Campo de aplicación** | Fijación a presión para tubos flexibles HD 500 |
| **Conexión 1** | Rosca de tuerca métrica |
| **Forma de obturación 1** | Cono exterior 24° con junta tórica |
| **Abreviatura** | DKOS |
| **Norma** | ISO 8434-1 |
| **Integración** | con fijación contra el desgarre (Interlock) |
| **Volumen de suministro** | Racor a presión + engaste a presión |
| **Material** | Acero |
| **Protección de la superficie** | con revestimiento galvanizado |



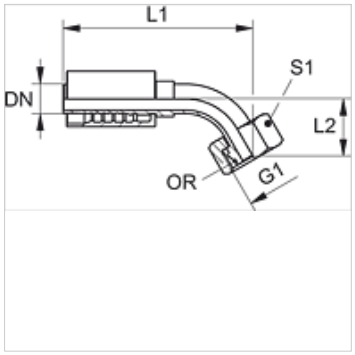


## Artículo

| Denominación | DN | Tamaño | Pulgadas | G1 | para Ø exterior tubo (mm) | L1 (mm) | L2 (mm) | S1 | OR |
|---|---|---|---|---|---|---|---|---|---|
| **PA 720 AOS 16 45** | 19 | 12 | 3/4" | M 30 x 2 | 20 | 133,0 | 27,0 | 36 | 16,0 x 2,5 |
| **PA 720 AOS 45** | 19 | 12 | 3/4" | M 36 x 2 | 25 | 136,0 | 30,0 | 46 | 20,0 x 2,5 |
| **PA 720 AOS 25 45** | 19 | 12 | 3/4" | M 42 x 2 | 30 | 142,0 | 35,0 | 50 | 27,0 x 2,5 |
| **PA 725 AOS 20 45** | 25 | 16 | 1" | M 36 x 2 | 25 | 156,5 | 34,5 | 41 | 22,0 x 2,5 |
| **PA 725 AOS 45** | 25 | 16 | 1" | M 42 x 2 | 30 | 164,0 | 34,5 | 50 | 25,0 x 2,5 |
| **PA 725 AOS 32 45** | 25 | 16 | 1" | M 52 x 2 | 38 | 170,0 | 41,0 | 60 | 33,0 x 2,5 |
| **PA 532 AOS 25 45 A** | 31 | 20 | 1" | M 42 x 2 | 30 | 175,0 | 39,5 | 50 | 27,0 x 2,5 |
| **PA 532 AOS 45 A** | 31 | 20 | 1.1/4" | M 52 x 2 | 38 | 192,5 | 41,0 | 60 | 33,0 x 2,5 |

## Variantes de producto

| | |
|---|---|
| **PA 500 AOS 45 VA** | Fijación a presión, DKOS Ang45°, Acero fino |

*Hemos revisado cuidadosamente esta publicación, pero no obstante no podemos excluir los errores y no garantizamos los datos que constan aquí.*