PA 500 HJ A

Fijación a presión, AGJ

Características

Campo de aplicación	Fijación a presión para tubos flexibles HD 500
Conexión 1	Rosca exterior UN/UNF
Forma de obturación 1	Cono exterior 74°
Abreviatura	AGJ
Norma	ISO 8434-2
Integración	con fijación contra el desgarre (Interlock)
Volumen de suministro	Racor a presión + engaste a presión
Material	Acero
Protección de la superficie	con revestimiento galvanizado



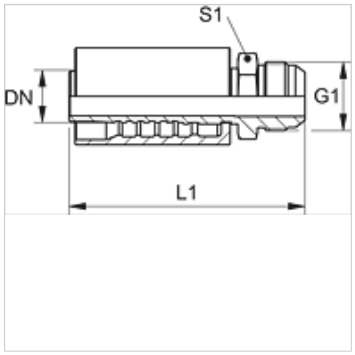

Artículo

Denominación	DN	Tamaño	Pulgadas	G1	L1 (mm)	S1
PA 720 HJ	19	12	3/4"	1.1/16" -12 UN	102,5	27
PA 725 HJ	25	16	1"	1.5/16" -12 UN	117,0	36
PA 532 HJ A	31	20	1.1/4"	1.5/8" -12 UN	127,0	46
PA 540 HJ A	38	24	1.1/2"	1.7/8" -12 UN	145,5	50
PA 550 HJ A	51	32	2"	2.1/2" -12 UN	169,5	65

Variantes de producto

PA 500 HJ VA	Fijación a presión, AGJ, Acero fino

Hemos revisado cuidadosamente esta publicación, pero no obstante no podemos excluir los errores y no garantizamos los datos que constan aquí.