# PA 500 SF9 45 A

Fijación a presión, SFS-CAT Ang45°

HANSA-FLEX

## Características

| | |
|---|---|
| **Campo de aplicación** | Fijación a presión para tubos flexibles HD 500 |
| **Conexión 1** | Conexión de brida SAE 6000 PSI |
| **Forma de obturación 1** | obturación plana con junta tórica SF |
| **Abreviatura** | SFS-CAT |
| **apto para** | Caterpillar |
| **Integración** | con fijación contra el desgarre (Interlock) |
| **Volumen de suministro** | Racor a presión + engaste a presión |
| **Material** | Acero |
| **Protección de la superficie** | con revestimiento galvanizado |



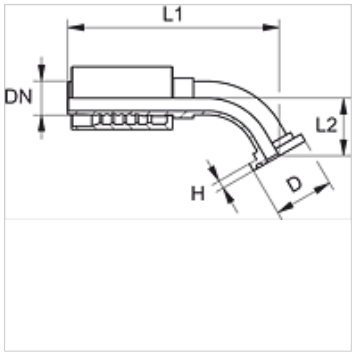


## Artículo

| Denominación | DN | Tamaño | Pulgadas | Tamaño de brida | D (mm) | H (mm) | L1 (mm) | L2 (mm) |
|---|---|---|---|---|---|---|---|---|
| **PA 720 SF9 45** | 19 | 12 | 3/4" | 3/4" | 41,3 | 14,2 | 139,0 | 34,0 |
| **PA 720 SF9 25 45** | 19 | 12 | 3/4" | 1" | 47,6 | 14,2 | 143,0 | 37,5 |
| **PA 725 SF9 20 45** | 25 | 16 | 1" | 3/4" | 41,3 | 14,2 | 157,0 | 35,0 |
| **PA 725 SF9 45** | 25 | 16 | 1" | 1" | 47,6 | 14,2 | 167,0 | 36,5 |
| **PA 725 SF9 32 45** | 25 | 16 | 1" | 1.1/4" | 54,0 | 14,2 | 172,0 | 41,5 |
| **PA 532 SF9 25 45 A** | 31 | 20 | 1.1/4" | 1" | 47,6 | 14,0 | 174,0 | 39,5 |
| **PA 532 SF9 45 A** | 31 | 20 | 1.1/4" | 1.1/4" | 54,0 | 14,0 | 194,0 | 44,5 |
| **PA 532 SF9 40 45 A** | 31 | 20 | 1.1/4" | 1.1/2" | 63,5 | 14,0 | 198,0 | 48,5 |
| **PA 540 SF9 32 45 A** | 38 | 24 | 1.1/2" | 1.1/4" | 54,0 | 14,0 | 205,5 | 47,0 |
| **PA 540 SF9 45 A** | 38 | 24 | 1.1/2" | 1.1/2" | 63,5 | 14,0 | 226,0 | 51,0 |

*Hemos revisado cuidadosamente esta publicación, pero no obstante no podemos excluir los errores y no garantizamos los datos que constan aquí.*