PA 600 SF 45 VA

Fijación a presión, SFL Ang45°

Características

Campo de aplicación	Fijación a presión para tubos flexibles HD 600
Conexión 1	Conexión de brida SAE 3000 PSI
Forma de obturación 1	obturación plana con junta tórica SF
Abreviatura	SFL
Norma	SAE J518 ISO 6162-1
Integración	con fijación contra el desgarre (Interlock)
Volumen de suministro	Racor a presión + engaste a presión
Material	Acero fino



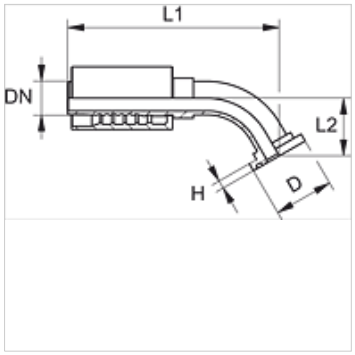

Indicaciones para pedidos

Juntas en NBR

FPM (Viton) a petición de

Artículo

Denominación	DN	Tamaño	Pulgadas	Tamaño de brida	D (mm)	H (mm)	L2 (mm)
PA 650 SF 45 VA	51	32	2"	2"	71,4	9,5	65,0

Variantes de producto

PA 600 SF 45	Fijación a presión, SFL Ang45°, Acero

Hemos revisado cuidadosamente esta publicación, pero no obstante no podemos excluir los errores y no garantizamos los datos que constan aquí.