PAY 300 AOS 90

Fijación a presión, DKOS Ang90°

Características

Conexión 1	Rosca de tuerca métrica
Forma de obturación 1	Cono exterior 24° con junta tórica
Abreviatura	DKOS
Norma	ISO 8434-1
Volumen de suministro	Racor a presión + engaste a presión
Material	Acero
Protección de la superficie	con revestimiento galvanizado



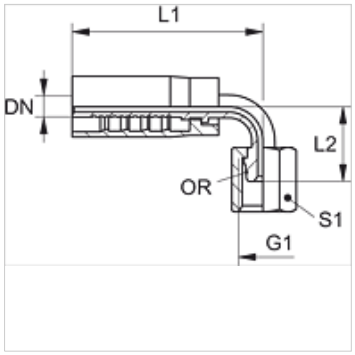

Artículo

Denominación	DN	Tamaño	Pulgadas	G1	para Ø exterior tubo (mm)	L1 (mm)	L2 (mm)	S1	OR
PAY 308 AOS 90	8	5	5/16"	M 20 x 1,5	12	64,0	36,0	24	9,0 x 1,5
PAY 313 AOS 90	12	8	1/2"	M 24 x 1,5	16	85,0	44,0	30	12,0 x 2,0
PAY 316 AOS 90	16	10	5/8"	M 30 x 2	20	105,0	61,0	36	16,0 x 2,5

Hemos revisado cuidadosamente esta publicación, pero no obstante no podemos excluir los errores y no garantizamos los datos que constan aquí.