PNY 2100 HN

Racor a presión, AGN

Características

Conexión 1	Roscas exteriores NPT
Forma de obturación 1	para obturación de roscas, cono interior adicional de 60°.
Abreviatura	AGN
Material	Acero
Protección de la superficie	con revestimiento galvanizado



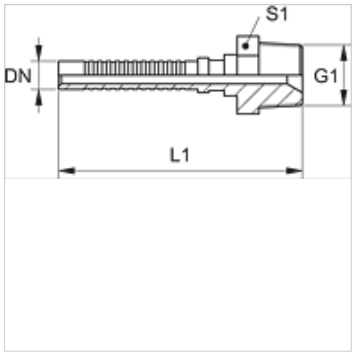

Nota

Engaste adecuado: PHY 2106.

Artículo

Denominación	DN	Tamaño	Pulgadas	G1	S1
PNY 2106 HN	6	4	1/4"	1/4" -18 NPT	14
PNY 2106 HN 10	6	4	1/4"	3/8" -18 NPT	19

Hemos revisado cuidadosamente esta publicación, pero no obstante no podemos excluir los errores y no garantizamos los datos que constan aquí.