SIN BR
Racor a presión, RGN

Características

Conexión 1	Ojo anular para tornillo hueco en pulgadas
Forma de obturación 1	Obturación mediante anillo de cobre
Abreviatura	RNR
Norma	DIN 7642
Material	Acero
Protección de la superficie	con revestimiento galvanizado



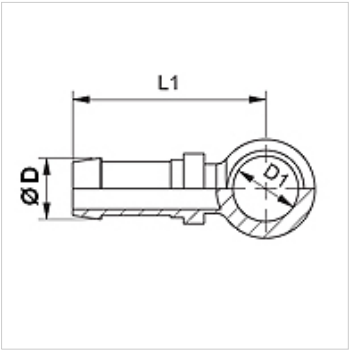

Nota

Seleccionar el engaste adecuado según el tipo de tubo flexible.

Artículo

Denominación	DN	Tamaño	Pulgadas	Ø D (mm)	D1 (mm)	para tornillo hueco
SIN 04 BR 06	4	3	3/16"	6,0	13,5	R 1/4"
SIN 06 BR 10	6	4	1/4"	8,0	16,8	R 3/8"

Hemos revisado cuidadosamente esta publicación, pero no obstante no podemos excluir los errores y no garantizamos los datos que constan aquí.