# L HMO HJOF

Tubuladura macho, en L

## Características

| | |
|---|---|
| **Conexión 1** | Rosca exterior métrica, cilíndrica |
| **Forma de obturación 1** | Obturación por junta tórica en la tubuladura macho |
| **Conexión 2 + 3** | Roscas exteriores ORFS |
| **Forma de obturación 2 + 3** | obturación plana con junta tórica |
| **Construcción** | Tubuladura macho, dirección ajustable |
| **Forma constructiva** | en L |
| **Material** | Acero |
| **Protección de la superficie** | con revestimiento galvanizado |



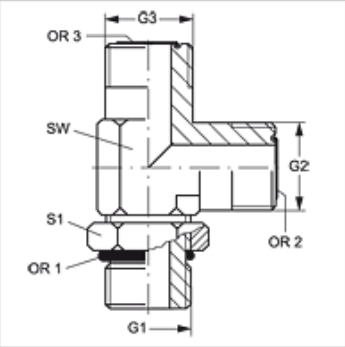


## Artículo

| Denominación | G1 | G2 + G3 | SW (mm) | S1 | OR1 | OR2 + OR3 |
|---|---|---|---|---|---|---|
| **L HMO 12 HJOF 04** | M 12 x 1,5 | 9/16" -18 UNF | 14 | 17 | 8,2 x 1,5 | 7,65 x 1,78 |
| **L HMO 16 HJOF 06** | M 16 x 1,5 | 11/16" -16 UN | 19 | 22 | 13,4 x 2,1 | 9,25 x 1,78 |
| **L HMO 18 HJOF 08** | M 18 x 1,5 | 13/16" -16 UN | 19 | 24 | 15,4 x 2,1 | 12,42 x 1,78 |
| **L HMO 22 HJOF 10** | M 22 x 1,5 | 1" -14 UNS | 27 | 27 | 19,4 x 2,1 | 15,60 x 1,78 |
| **L HMO 27 HJOF 12** | M 27 x 2 | 1.3/16" -12 UN | 30 | 32 | 23,7 x 2,8 | 18,77 x 1,78 |
| **L HMO 33 HJOF 16** | M 33 x 2 | 1.7/16" -12 UN | 36 | 41 | 29,7 x 2,8 | 23,52 x 1,78 |
| **L HMO 42 HJOF 20** | M 42 x 2 | 1.11/16" -12 UN | 41 | 50 | 38,7 x 2,8 | 29,87 x 1,78 |
| **L HMO 48 HJOF 24** | M 48 x 2 | 2" -12 UN | 48 | 55 | 46,7 x 2,8 | 37,82 x 1,78 |

SW, S1, S2 = ancho de llave

*Hemos revisado cuidadosamente esta publicación, pero no obstante no podemos excluir los errores y no garantizamos los datos que constan aquí.*