T IR AJ HJ

Adaptador para racor de prueba

HANSA FLEX

Características

Conexión 1	Rosca interior BSP cilíndricas
Conexión 2	Roscas de tuerca UN/UNF
Forma de obturación 2	Cono interior de 74°
Conexión 3	Rosca exterior UN/UNF
Forma de obturación 3	Cono exterior 74°
Construcción	Adaptador para racor de prueba
Forma constructiva	en T
Material	Acero
Protección de la superficie	con revestimiento galvanizado

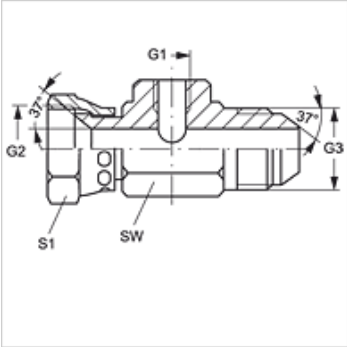

Artículo

Denominación	G1	G2 + G3	Presión de servicio máx. (bar)	SW (mm)	S1
T 04 IR AJ 05 HJ	G 1/4" -19	1/2" -20 UNF	420	36	17
T 04 IR AJ 08 HJ	G 1/4" -19	3/4" -16 UNF	350	36	22
T 04 IR AJ 10 HJ	G 1/4" -19	7/8" -14 UNF	350	36	27
T 04 IR AJ 12 HJ	G 1/4" -19	1.1/16" -12 UN	350	41	32
T 04 IR AJ 16 HJ	G 1/4" -19	1.5/16" -12 UN	250	46	38
T 04 IR AJ 20 HJ	G 1/4" -19	1.5/8" -12 UN	250	50	50
T 04 IR AJ 24 HJ	G 1/4" -19	1.7/8" -12 UN	170	60	60

Hemos revisado cuidadosamente esta publicación, pero no obstante no podemos excluir los errores y no garantizamos los datos que constan aquí.