JG 25

Mandriles enchufables para tubos

Características

Campo de aplicación	Aplicaciones neumáticas, de vacío y alimentarias
Conexión 1	Conexión de tubo flexible
Conexión 2	Tubuladuras
Forma constructiva	recto
Construcción	Mandriles enchufables para tubos
Color	negro
Medios	Aire medios líquidos gases inertes, p. ej. N2/CO2
Material	Cuerpo de copolímero de acetal, junta tórica de nitrilo

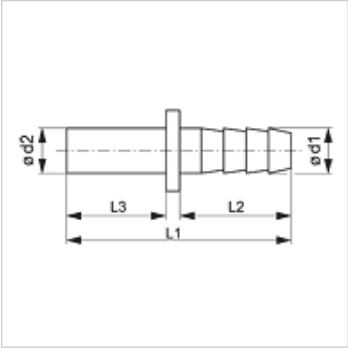

Artículo

Denominación	Ø d1 (mm)	Ø d2 (mm)	L1 (mm)	L2 (mm)	L3 (mm)
JG 25 06 04 E	6,1	6	42,0	20,8	18,0
JG 25 08 06 E	6,9	8	43,1	20,8	19,0
JG 25 10 08 E	10,0	10	50,0	24,8	22,2

Hemos revisado cuidadosamente esta publicación, pero no obstante no podemos excluir los errores y no garantizamos los datos que constan aquí.