SNF M MG

Racor de engrase plano

Características

Conexión 1	Rosca exterior métrica, cilíndrica
Forma de obturación 1	sin obturación de roscas
Conexión 2	Racor de engrase
Construcción	Racor de engrase plano
Forma constructiva	recto
Norma	DIN 3404
Material	Latón

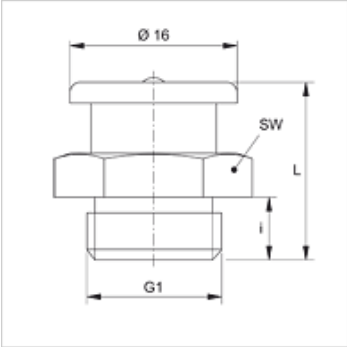

Artículo

Denominación	G1	i (mm)	L (mm)	SW (mm)
SNF M06-1.00 MG	M 6 x 1	6	17	17
SNF M08-1.00 MG	M 8 x 1	6	17	17
SNF M08-1.25 MG	M 8 x 1,25	6	17	17
SNF M10-1.00 MG	M 10 x 1	6	17	17

Variantes de producto

SNF M	Racor de engrase plano, Acero

Hemos revisado cuidadosamente esta publicación, pero no obstante no podemos excluir los errores y no garantizamos los datos que constan aquí.