# SNK M

Racor de engrase esférico

## Características

| | |
|---|---|
| **Conexión 1** | Rosca exterior métrica, cónica |
| **Forma de obturación 1** | obturación de rosca |
| **Conexión 2** | Racor de engrase |
| **Construcción** | Racor de engrase esférico |
| **Forma constructiva** | recto |
| **Norma** | DIN 71412 |
| **Característica adicional** | Racor de engrase diámetro de cabezal 6,5 mm |
| **Material** | Acero |
| **Protección de la superficie** | con revestimiento galvanizado |

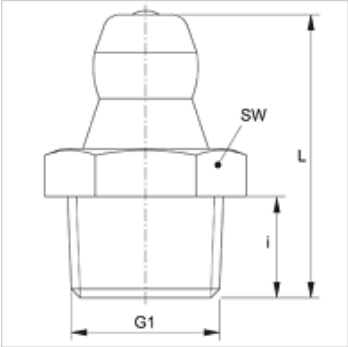


## Artículo

| Denominación | G1 | i (mm) | L (mm) | SW (mm) |
|---|---|---|---|---|
| **SNK M06-1.00** | M 6 x 1 K | 5,5 | 15,0 | 7 |
| **SNK M08-1.00** | M 8 x 1 K | 5,5 | 15,0 | 9 |
| **SNK M10-1.00** | M 10 x 1 K | 5,5 | 15,0 | 11 |
| **SNK M10-1.50** | M 10 x 1,5 K | 5,5 | 15,0 | 11 |
| **SNK M12-1.00** | M 12 x 1 K | 6,5 | 17,5 | 14 |
| **SNK M12-1.50** | M 12 x 1,5 K | 6,5 | 17,5 | 14 |

## Variantes de producto

| | |
|---|---|
| **SNK M MG** | Racor de engrase esférico, Latón |
| **SNK M V2** | |

*Hemos revisado cuidadosamente esta publicación, pero no obstante no podemos excluir los errores y no garantizamos los datos que constan aquí.*