LBS DP D

Cubierta para abrazadera de tubo doble de construcción ligera

Características

Material	Acero
Protección de la superficie	con revestimiento galvanizado



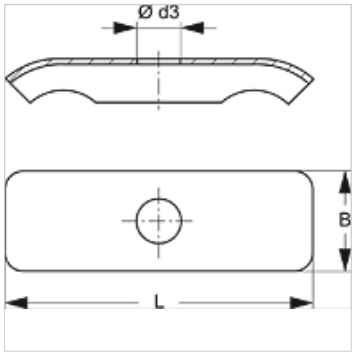

Descripción

La placa de cubierta protege la sujeción estable de la abrazadera de tubo doble de construcción ligera LBS D y LBS D PA.

Artículo

Denominación	Tamaño de las abrazaderas	Ø d3 (mm)	B (mm)	L (mm)
LBS DP 1 D	1	6,5	16,3	29,0
LBS DP 2 D	2	6,5	16,3	40,0
LBS DP 3 D	3	6,5	16,5	50,5
LBS DP 4 D	4	6,5	16,5	63,0

es accesorio para los siguientes productos

LBS D PA	Abrazadera de tubo doble de construcción ligera de PA
LBS D	Abrazadera de tubo doble de construcción ligera

Hemos revisado cuidadosamente esta publicación, pero no obstante no podemos excluir los errores y no garantizamos los datos que constan aquí.