# HK JPR3

Válvula de retención

## Características

| | |
|---|---|
| **Versión** | Válvula de placa intermedia |
| **Presión de servicio** | máx. 350 bares |
| **Corriente volumétrica** | máx. 250 l/min |
| **Conexión** | ISO/Cetop 08 NG 25 |

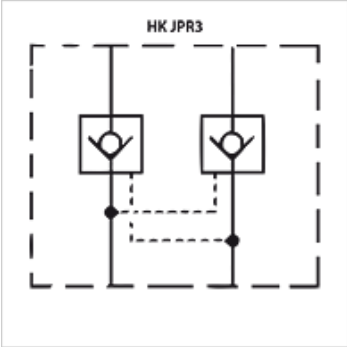


## Descripción

Válvula placa intermedia para el montaje de encadenamientos verticales con válvulas ISO/Cetop 08 NG25

## Indicaciones para pedidos

A petición del cliente se puede suministrar el resto de válvulas placa intermedia

## Artículo

| Denominación | actúa en el canal | Versión | Altura de placa (mm) | Peso (kg) |
|---|---|---|---|---|
| **HK JPR 312** | A + B | Relación de encendido 1 desbloqueable: 17,1 | 80 | 9,9 |
| **HK JPR 313** | A | Relación de encendido 1 desbloqueable: 17,1 | 80 | 9,9 |
| **HK JPR 314** | B | Relación de encendido 1 desbloqueable: 17,1 | 80 | 9,9 |

*Hemos revisado cuidadosamente esta publicación, pero no obstante no podemos excluir los errores y no garantizamos los datos que constan aquí.*