HK K0

Bomba de engranaje tamaño 0 K0

Características

Material	Carcasa: Aluminio Brida frontal, tapa final: Aluminio
Conexión tapa lado de aspiración	G 1/4"
Conexión de brida lado de descarga	Ø 5,00

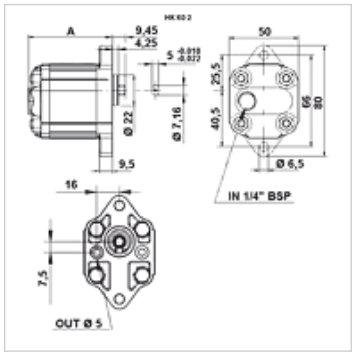

Descripción

Bomba estándar europea – Distribución de agujeros 66 – Ø 22 – Árbol acanalado

Indicaciones para pedidos

A petición del cliente se pueden suministrar otras versiones de bomba

Artículo

Denominación	VFU (ccm) (cc)	p1 max. (bar)	p2 max. (bar)	p3 max. (bar)	A (mm)	Sentido de giro	Velocidad de giro min. (rpm)	Velocidad de giro max. (rpm)	Peso (kg)
HK K 01	0,25	220	240	260	56,0	gira a la izquierda	700	9000	0,41
HK K 02	0,45	220	240	260	58,0	gira a la izquierda	700	9000	0,42
HK K 03	0,57	220	240	260	59,0	gira a la izquierda	700	9000	0,43
HK K 04	0,76	220	240	260	60,0	gira a la izquierda	700	9000	0,44
HK K M1	0,17	220	240	260	55,0	gira a la izquierda	700	9000	0,40

VFU = volumen de extracción según las revoluciones – p1 = presión continua – p2 = presión de servicio – p3 = presión máxima

Hemos revisado cuidadosamente esta publicación, pero no obstante no podemos excluir los errores y no garantizamos los datos que constan aquí.